Manual de uso da motocicleta

Por favor, estude este manual cuidadosamente antes de usar a motocicleta pela primeira vez.

Machine Translated by Google

PREFÁCIO

Obrigado por escolher a motocicleta da nossa empresa. Para garantir uma estadia agradável e segura pilotando, certifique-se de ler este manual cuidadosamente antes da operação formal.

Este manual resumiu o método de como usar e manter o modelo corretamente. Se você seguir rigorosamente as regras e orientações do manual, sua motocicleta poderá ser durável e mantida em boas condições. A equipe de pós-venda que recebeu treinamento especializado de unidades de distribuição qualificadas acumulou uma vasta experiência; eles fornecerão um excelente serviço pós-venda com atitude sincera e calorosa e equipamentos de ferramentas completos.

Todas as datas, fotos e especificações são dos produtos mais recentes quando este manual foi publicado.
Devido à melhoria contínua e outras alterações de produtos, podem haver algumas discrepâncias com a condição real. Reservamo-nos o direito de alterações apropriadas a qualquer momento.

Machine Translated by Google

CONTENTE

ÿÿAVISO AO USUÁRIO - - - - 1

ÿÿPOSIÇÃO DE INSTALAÇÃO DOS COMPONENTES - - - - 5

ÿÿPEÇA DE CONTROLE - - - - 8

ÿÿRECOMENDAÇÃO DE COMBUSTÍVEL E ÓLEO DE MOTOR - - - - 17

ÿÿMOTOCICLETA RUMNING-IN - - - - 19

ÿÿINSPEÇÃO ANTES DE CONDUZIR - - - - 20

ÿ ÿ CONDUZINDO O PONTO - - - - 22

ÿÿINSPEÇÃO E MANUTENÇÃO - - - - 26

ÿÿSISTEMA EFI - - - - 51

ÿÿSOLUÇÃO DE PROBLEMAS - - - - 62

ÿÿLIMPEZA E ARMAZENAMENTO - - - - 68

ÿÿESPECIFICAÇÕES TÉCNICAS - - - - 71

Machine Translated by Google

ÿÿAVISO AO USUÁRIO

Instruções de condução segura

Andar de moto é muito divertido e emocionante esporte. Andar de moto também exige que alguns precauções extras devem ser tomadas para garantir uma condução segura, você deve obedecer às regras de trânsito e ao seguinte disposições.

Use capacete de segurança

A condução segura começa com o uso do capacete de segurança, que é um elemento importante da condução de motocicletas . Escolher um capacete que atenda aos padrões de segurança e qualidade é o primeiro item de proteção para pilotar.

Vestuário de equitação

Roupas largas e estranhas deixarão você desconfortável e inseguro ao dirigir. Você deve escolher roupas de pilotagem justas e protetoras de alta qualidade.

Inspeção antes de andar

Leia atentamente as instruções na seção “inspeção antes de dirigir” deste manual e verifique de acordo com as instruções, o que pode garantir a segurança do motorista e dos passageiros.

Não dirija sob efeito de drogas ou álcool

Álcool e drogas podem afetar seu julgamento e tempo de reação. Não beba nem tome drogas antes ou durante a condução.

Familiarize-se com sua motocicleta

Suas habilidades de direção e conhecimento mecânico são a base para uma direção segura. Primeiro, pratique no carro aberto até entender completamente o desempenho mecânico e o método de controle do carro. Lembre-se de que a prática leva à perfeição.

Não reequipe

A modificação deste tipo de carro sem a aprovação do fabricante causará perigo imprevisível. Também é ilegal modificar ou desmontar o dispositivo original da motocicleta à vontade, o que não pode garantir a segurança da motocicleta. Os usuários devem cumprir os regulamentos do departamento de gestão de tráfego sobre o uso de veículos.

Conheça sua velocidade segura e limite de velocidade

Nunca permita que a velocidade seja muito alta ou que a rotação do motor seja muito alta em nenhum momento. A qualquer momento, você deve dirigir dentro de sua faixa familiar, compreender seu limite de habilidade e evitar acidentes.

Machine Translated by Google

Vigilância ao dirigir em dias chuvosos

Preste atenção especial ao dirigir em dias nublados e chuvosos. Lembre-se de que a distância de frenagem é o dobro em dias de sol. Ao dirigir, evite a tampa do buraco na estrada, marque a tinta e o óleo na estrada para evitar escorregar. No caso de uma avaliação pouco clara das condições da estrada, a condução deverá ser reduzida.

Informações de carregamento e acessórios

O carregamento incorreto ou a modificação inadequada do veículo ou a instalação inadequada de acessórios podem causar riscos à segurança ao dirigir e até mesmo acidentes de segurança. Portanto, cuidados especiais devem ser tomados no carregamento, modificação ou instalação de acessórios.

1. Para reduzir o impacto no centro de gravidade da motocicleta, toda a bagagem carregada na motocicleta deve ser colocada o mais baixo possível. O peso de carga em ambos os lados da motocicleta deve ser equilibrado e a bagagem além da traseira da motocicleta deve ser evitada.

2. A bagagem deve ser fixada firmemente para garantir que não se mova para a esquerda ou para a direita durante a condução. Quando você se sentir instável durante a condução, pare imediatamente para verificar e reajustar.

3. Não carregue itens muito pesados ou volumosos. A sobrecarga afetará a distribuição de peso, afetando assim o comportamento e o desempenho de frenagem do motocicleta.

4. Não instale ou transporte acessórios que afetem o desempenho da motocicleta, certifique-se de que isso não afetará negativamente nenhum sistema de iluminação , nível do solo, desempenho de frenagem, manuseio e outros desempenhos

5. Acessórios elétricos adicionais sobrecarregarão o sistema elétrico. Sobrecargas graves podem danificar a fiação, parar o motor durante a condução ou até mesmo queimar o veículo.

A capacidade máxima de carga deste modelo é de 150kg (incluindo condutor, bagagem e acessórios) , o que dificultará a operação do seu veículo, aumentará a distância de frenagem ou causará outros problemas que podem causar perigo. Lembre-se de não sobrecarregar!

Machine Translated by Google

Localização do número de série

O número de identificação do veículo (VIN) e o número do motor são usados no registro de motocicletas. Ao encomendar acessórios ou confiar serviços especiais, este número ajudará o distribuidor a prestar-lhe melhores serviços.

■ Número de identificação do veículo (VIN):

O número de identificação do veículo (VIN) é gravado no espelho de direção do quadro.

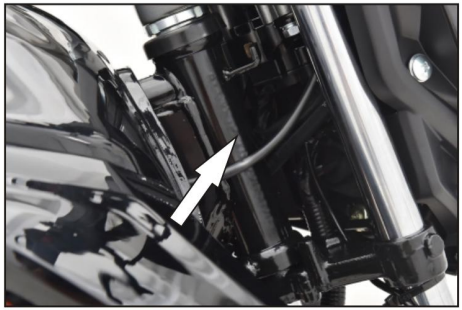

■ Número do motor:

O número do motor está gravado no lado esquerdo do cárter.

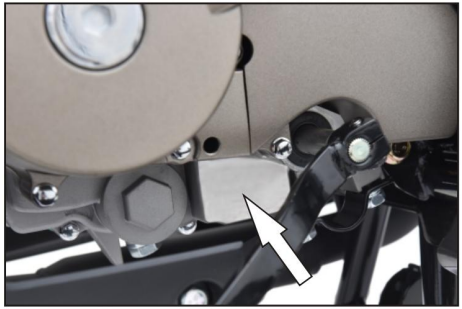

■ Prato de metal:

A placa metálica é fixada na parte frontal do espelho de direção do quadro.

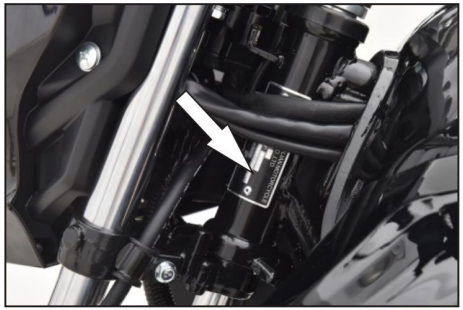

Machine Translated by Google

Por favor, anote os números para sua referência futura.

Número de identificação do veículo (VIN)

Número do motor

Sobre informações de segurança

Leia e observe atentamente este Manual. Termos como “Aviso”, “Cuidado” e “Aviso” são usados para enfatizar a intensidade da precaução. Por favor, estude e compreenda seus significados completamente.

"Aviso"

Para obter informações de advertência, a fim de proteger a sua segurança e a de outras pessoas, bem como evitar danos à sua motocicleta, esta precaução deve ser lida.

"Cuidado"

É uma informação de aviso; Para prolongar a vida útil da sua motocicleta e exercer um bom desempenho, siga as informações do aviso.

"Perceber"

Pode ajudá-lo a usar sua motocicleta da melhor maneira de todas as condições com base em suas informações úteis.

Machine Translated by Google

ÿÿPOSIÇÃO DE INSTALAÇÃO DOS COMPONENTES

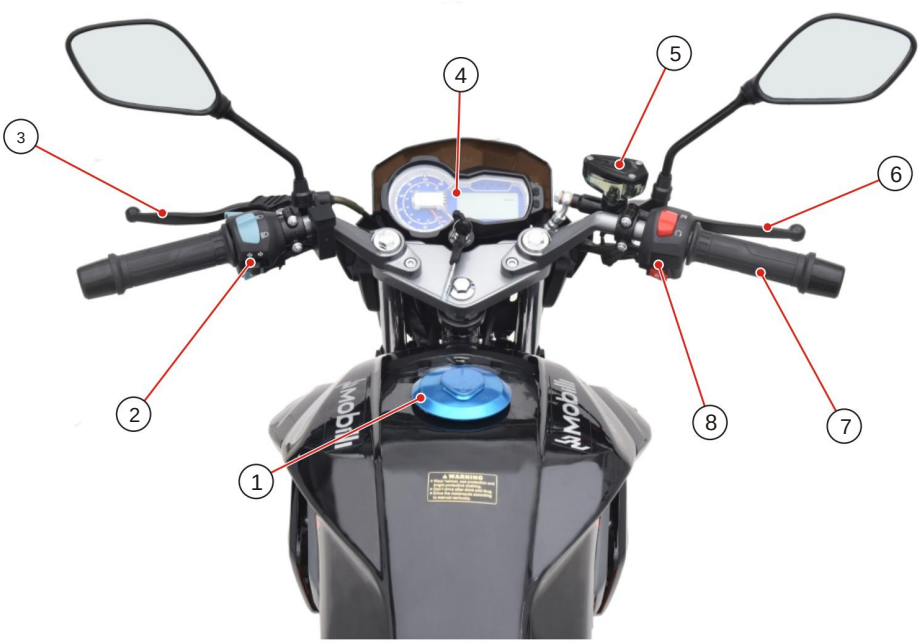

1 Lampa do tanque de combustível

2 Interruptor esquerdo do guiador

3 Alavanca da embreagem

4 metros

5 Reservatório do freio dianteiro

6 Alavanca do freio dianteiro

7 Aperto do acelerador

8 Interruptor do guiador direito

Machine Translated by Google

9 Luz de giro traseira 10 Assento 11 Tampa lateral 12 Conjunto do corpo do acelerador 13 Luz de direção dianteira

14 Buzina 15 Tubo de admissão 16 Pedal do freio traseiro 17 Reservatório do freio traseiro 18 Silenciador

19 Disco de freio traseiro 20 Freio traseiro

Machine Translated by Google

21 Luz dianteira 22 Espelho retrovisor 23 Tanque de combustível 24 Bloqueio de assento 25 Luz traseira 26 Roda dentada traseira

27 Corrente de transmissão 28 Suporte lateral 29 Suporte central 30 Alavanca de câmbio 31 Freio dianteiro

32 Disco de freio dianteiro

Machine Translated by Google

ÿÿPEÇA DE CONTROLE

Chave

Esta motocicleta está equipada com dois chaves e coloque uma delas em um local seguro como chave reserva.

Chave de ignição

A chave de ignição possui três posições:

	Quando o circuito está conectado, o motor pode ser ligado e a chave não pode ser removida.
	Todos os circuitos estão desconectados, o motor não pode ser ligado e a chave pode ser removida.
	Direção travada, motor desligado, circuito desconectado.

“ ”Operação de bloqueio

(1) Gire a alavanca de direção para a esquerda até o final do limite esquerdo.

(2) Pressione a chave e gire-a no sentido anti-horário até a posição " ·

" (3) Remova a chave.

!AVISO:
No estado de direção travada, você nunca poderá empurrar a motocicleta ou ela ficará desequilibrada.

Machine Translated by Google

Painel de instrumentos

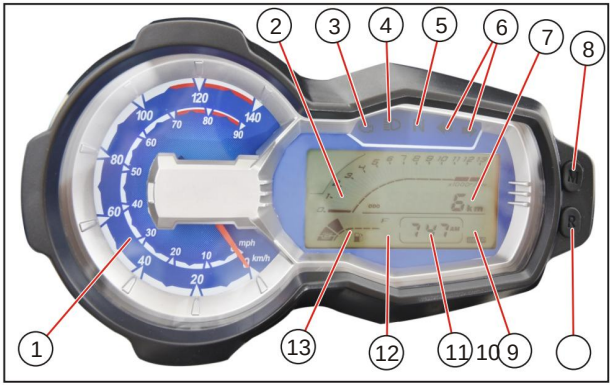

1 velocímetro

O velocímetro indica a condução atual velocidade em km/h ou mph.

2 Tacômetro

Este medidor pode indicar a velocidade de rotação do motor por minuto. A zona vermelha no tacômetro é o limite máximo da velocidade de rotação do motor, encurtará a vida útil do motor se for contínuo girar muito tempo nesta zona, deve-se evitar o dedo do tacômetro aponta para esta zona vermelha.

3 Luz indicadora de falha

A chave de ignição está ligada e o motor não iniciado ou girando, a falha que não acende luz; quando o motor arranca e funciona depois, se não houver verificação da falha, a luz indicadora ser extinto, quando o motor estiver em operação (ou em movimento), se o indicador de falha for detectado por muito tempo brilhante ou intermitente. Neste ponto, você deve ir imediatamente ao revendedor ou estação de manutenção para encontrar trabalhadores de manutenção qualificados para realizar uma inspeção e manutenç

4 Luz indicadora

Ao usar o farol alto e pressionar o botão de tomada, esta lâmpada acende.

5 Luz indicadora neutra

Quando este botão acende, a motocicleta pode estacionar com segurança.

6 Indicador de luz de giro

Quando os piscas estão sendo operados para a direita ou para a esquerda, o indicador irá piscar ao mesmo tempo.

7 ODOmetro e medidor TRIP

ODO: A tela principal do carro rodando o acúmulo total de quilometragem.

TRIP: O medidor de curta distância mostra a distância percorrida desde a última vez que foi zerado.

Machine Translated by Google

8 Tecla M

Comutação e tempo de exibição métrica e em polegadas chave.Km/h métrica, polegada Mph.

9 Tecla R

A quilometragem total e a mudança do número do táxi.

Pressione longamente este botão por 3 segundos para alternar o ajuste de tempo do modo ODO, quando a área de exibição da hora estiver piscando, pressione o botão para ajuste de tempo.

Modo TRIP para contagens de tráfego de curta distância ou como cálculos de combustível, pressionar longamente 3 segundos pode levar alguns anos no medidor para Zero.

9 Indicador de marcha

Representa a posição atual da marcha do veículo, com 1ÿ 2ÿ 3ÿ 4e5. Ao mudar, o número correspondente será exibido. Ao mudar a marcha para a posição neutra, o indicador de ponto morto acenderá.

11 Área do horário do show

Este medidor mostra a hora atual agora.

12 Indicador de lubrificação do motor

Quando o indicador aparecer piscando, lembre-se de que o número de quilometragem da substituição do óleo foi atingido, segure 8 cerca de 5 segundos para eliminar a cintilação.

13 Indicador de nível de óleo

Este medidor de nível de combustível pode indicar o combustível no tanque de combustível, está cheio quando o dedo aponta para o Posição “F”; está vazio quando o dedo aponta para a posição “E” e você precisa reabastecer agora.

!AVISO:

Tenha cuidado ao acelerar entre 1ª e 2ª marcha conforme o indicador apontaria para a zona vermelha.

A zona vermelha indica o limite do motor velocidade. Se o motor girar nesta zona, o motor será influenciado.

Por uma questão de segurança, não opere as teclas dos instrumentos enquanto dirige uma motocicleta.

Nunca use um pano embebido em solventes orgânicos, como gasolina, querosene, álcool, fluido de freio, etc. Para limpar o painel de instrumentos, caso contrário, o painel de instrumentos poderá produzir rachaduras locais ou descoloração devido ao contato com solventes orgânicos.

Machine Translated by Google

Sistema de controle do guidão esquerdo

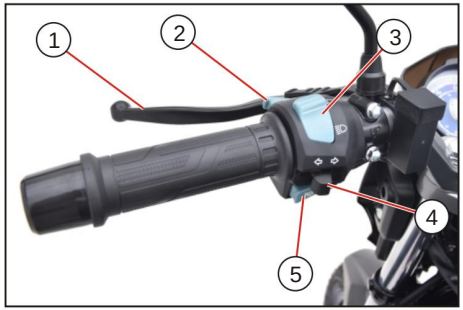

1 Alça de embreagem

Ao ligar o motor, frear ou mudar de marcha, segure a alavanca firmemente para separar a placa de fricção da embreagem e desligar o sistema de transmissão.

Interruptor de luz de 2 passagens

Pressione este interruptor, a luz do farol alto acenderá, e a luz indicadora de farol alto no instrumento também estará acesa. Quando for lançado, ele retornará para o estado original. Quando for necessário ultrapassar, pressione este botão para enviar um sinal de ultrapassagem para melhorar a segurança de ultrapassagem.

3 Interruptor

Operação de farol alto/feixe urbano

Quando o interruptor dimmer é movido para a posição " " (farol alto), o farol alto do farol estará aceso e o indicador de farol alto no painel de instrumentos também estará aceso. Pelo contrário, quando o interruptor dimmer estiver mudou-se para o " " (farol baixo), o farol baixo estará ligado.

4 Interruptor da luz do pisca

Quando o interruptor do pisca é pressionado para a posição " ⇦ " ou " ⇨ ", o indicador de giro no instrumento piscará ao mesmo tempo. Para desligar o pisca, basta pressionar o interruptor para dentro e, em seguida, soltá-lo ou puxá-lo para o meio

!AVISO:
Quando você quiser mudar de faixa ou fazer uma vez, acenda as luzes de sinalização com antecedência. E depois de uma mudança de faixa, desligue o sinal luz no tempo. Caso contrário, poderá causar acidente.

5 Botão de buzina

Pressione o botão para soar a buzina.

Machine Translated by Google

Sistema de controle do guidão direito

1 Interruptor de parada do motor

Se você pressionar o interruptor na posição, o o motor não pode ser ligado. Ao pressionar o interruptor na posição e o circuito está conectado. então o motor pode ser ligado. Esta é a emergência trocar.

2 Alavanca do freio dianteiro

O punho do freio dianteiro está na mão direita, se você quiser para acionar o freio dianteiro, puxe a manopla do freio na direção do punho. Como este madel usando freio hidráulico disco, para que você possa frear com facilidade. Ao segurar aperte o freio com força, a luz do freio traseiro acenderá automaticamente.

3 Aperto do acelerador

A alavanca de rotação do acelerador é usada para controlar velocidade do motor. Gire a alça em sua direção no sentido horário para acelerar o motor (vire da motocicleta para fora). Pelo contrário , gire a manivela em sua direção no sentido anti-horário direção para diminuir a velocidade do motor (virar de motocicleta para fora).

4 Interruptor de partida

Depois de pressionar este interruptor para ligar o motor.

!AVISO:

Não opere o botão de partida continuamente para dar partida no motor e o tempo mais longo não é superior a 5 segundos. Caso contrário, o circuito e o motor de partida aquecerão de forma anormal devido a uma grande quantidade de descarga e a carga da bateria cairá temporariamente. Quando não for possível dar partida após várias aberturas, pare para verificar o sistema de alimentação de óleo e o circuito de partida.

Machine Translated by Google

Tampa do tanque de combustível

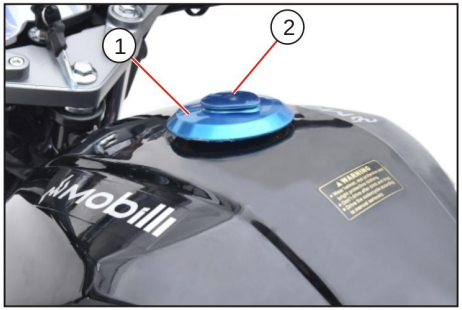

1 tampa do tanque de combustível

2 Placa de cobertura pequena

Para abrir a tampa do tanque de combustível, primeiro abra a pequena placa de cobertura, insira a chave no orifício de trava e levante a tampa do tanque de combustível enquanto gira a chave no sentido horário. Ao fechar, coloque a chave com tampa na porta do tanque de combustível e pressione-a para baixo até ouvir o som de travamento. Depois que a chave for redefinida com sucesso, retire a chave e finalmente feche a pequena tampa.

!AVISO:

Antes de reabastecer, desligue o motor e certifique-se de que não há ninguém a bordo. Ao reabastecer, não são permitidos fogos de artifício. Depois

Ao reabastecer, certifique-se de que a tampa do tanque de combustível esteja fechada e travada corretamente, caso contrário o vazamento de gasolina poderá causar incêndio.

!PERCEBER:

Ao lavar o carro, não lave a tampa do tanque de combustível com água em alta pressão para evitar que a água entre no tanque de combustível.

Machine Translated by Google

Alavanca de velocidades

Esta motocicleta usa transmissão de cinco velocidades. Para mudar as marchas corretamente, segure a alavanca da embreagem e feche o acelerador enquanto aciona a alavanca de câmbio. Levante a alavanca de mudança para aumentar a marcha e pressione a alavanca para reduzir a marcha. Cada alavanca de mudança é levantada para avançar para um nível, caso contrário, cada alavanca de mudança é reduzida para um nível. O ponto morto fica entre a primeira e a segunda marcha. Quando precisar colocar o ponto morto, aumente a alavanca de câmbio para entre 1 e 2.

!PERCEBER:
Para evitar danos ao motor, ao variador de velocidade e à corrente de transmissão que não consigo suportar o impacto da obrigatoriedade mudança no design dessas peças, certifique-se de use a embreagem ao mudar de marcha.

!CUIDADO:
Quando está em ponto morto, o indicador no medidor mostraria o verde. Embora a luz está acesa, você também precisa afrouxar o nível da embreagem para garantir que ela entre a posição neutra.

Machine Translated by Google

Pedal de freio traseiro

Funcionará ao pressionar a pastilha do freio.
O indicador de freio acenderia. Você deve empurrar uniformemente Para evitar o empurrão forte, você pode usar o amortecedor: preste atenção para combinar o freio dianteiro e o freio motor para reduzir a distância de frenagem.

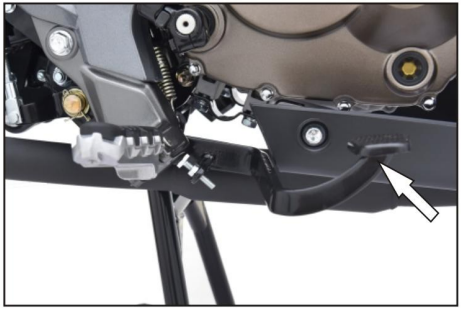

Rack de estacionamento

Ao usar a estrutura de estacionamento principal, primeiro pise no pedal da estrutura de estacionamento principal, segure a alavanca de direção com a mão esquerda e segure o apoio de braço traseiro com a mão direita. Ao pisar no pedal de estacionamento principal, puxe a motocicleta para trás e para cima com
força para apoiá-lo de forma constante.

Quando quiser abaixar a estrutura de estacionamento lateral da motocicleta, você deve colocar o pé na extremidade de suporte da estrutura de estacionamento lateral voltada para fora e pisar nela com força até que o suporte gire para a posição posição limite inferior. Após a confirmação, você pode sair do veículo. É necessário montar a estrutura de estacionamento lateral antes de dirigir.

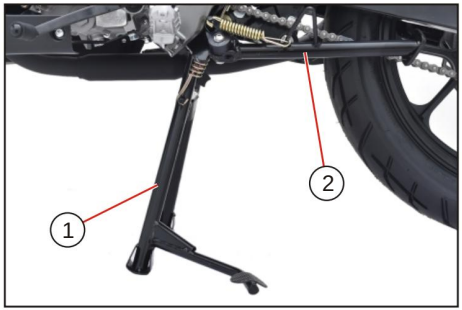

1 Quadro principal de estacionamento

2 Estrutura de estacionamento lateral

Machine Translated by Google

!CUIDADO:

Tente estacionar a motocicleta em terreno sólido e plano. Se tiver que estacionar em um declive, vire a frente da motocicleta em direção ao topo do declive e coloque a transmissão em primeira marcha para reduzir a possibilidade de retração do suporte lateral devido ao movimento.

!AVISO:

Se o suporte lateral não estiver totalmente retraído, poderá causar um acidente ao virar à esquerda. Verifique se ele gira para a posição limite superior antes de andar, nunca pare em outras posições. Nunca ande sem levantar o suporte lateral.

!CUIDADO:

Quando o suporte lateral é usado para estacionar, o interruptor de extinção do suporte lateral envia um sinal ao controlador para controlar o motor para desligar abaixo. Neste momento, pressionar o botão Iniciar não responderá; se desejar reiniciar o motor, será necessário retrair o suporte lateral até a posição limite.

Machine Translated by Google

ÿÿ RECOMENDAÇÃO DE COMBUSTÍVEL E ÓLEO DE MOTOR

Combustível

Somente gasolina sem chumbo pode ser usada. A gasolina deve usar octanagem 92 ou superior. Se o motor apresentar uma leve batida ou explosão, isso pode ser causado pelo uso de combustível comum como substituto e deve ser substituído.

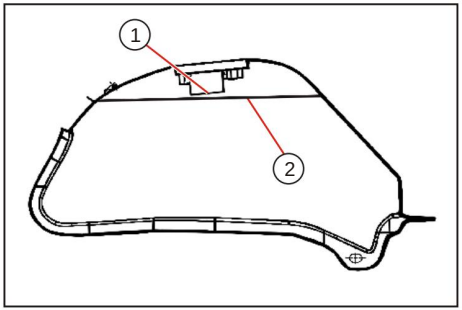

1 Porta do tanque de combustível

2 Nível de combustível

!AVISO:

Não transborde. Ao reabastecer, certifique-se de que a pistola de reabastecimento esteja inserida no tanque de combustível e pare de reabastecer quando a gasolina atingir o fundo do tanque de combustível. A altura do nível de combustível não deve exceder a parte inferior da porta do tanque de combustível, caso contrário a gasolina transbordará para o motor de alta temperatura devido à expansão térmica.

!PERCEBER:

Só posso usar o Petro sem chumbo. Se usar o Petro com chumbo, então ele destruirá a válvula , anel de pistão e outras peças internas do motor e sistema de emissão a sério.

!PERCEBER:

Ao lavar a motocicleta, nunca lave o tanque de combustível com água em alta pressão para evitar que a água de entrar no tanque.

Machine Translated by Google

Óleo de motor

O óleo não só desempenha um papel de resfriamento no funcionamento do motor da motocicleta, mas também lubrifica, descontamina e evita a ferrugem. Para que o óleo chegue melhor e suavemente às peças lubrificantes, a viscosidade adequada do óleo é o primeiro passo para garantir que o óleo tenha boa fluidez em uma determinada faixa de temperatura. O uso de óleo quatro tempos de alta qualidade pode prolongar a vida útil do motor, por isso o óleo deve ser trocado regularmente, o que pode garantir as melhores condições de lubrificação. O grau SJ ou grau superior da classificação API é recomendado para óleo de motor. A viscosidade deve ser SAE 10W-40. O óleo recomendado pode atender a maior parte da temperatura ambiente, mas quando a temperatura ambiente e as condições do fundo em sua área de condução mudam, a viscosidade do óleo também precisa ser corrigida.

Selecione o óleo apropriado de acordo com a tabela de referência.

Padrão de classificação atributiva da API

Código	SD SE	SF SG			...
Nota	Baixo →				Alto

Consultar exemplo

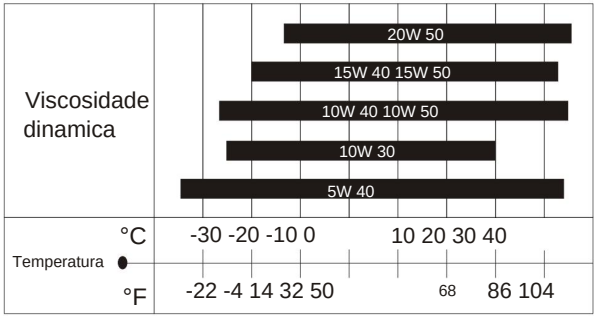

!AVISO:

Óleo combustível, óleo de motor e graxa devem ser preservados em local onde as crianças não toquem, e os avisos correspondem à placa de advertência no recipiente, caso contrário apresentam perigo de prejudicar a saúde das pessoas.

Machine Translated by Google

ÿÿROTAÇÃO DA MOTOCICLETA

A correta rodagem de motocicletas novas é muito importante para prolongar a vida útil das motocicletas e dar pleno desempenho ao seu desempenho. Os métodos corretos de execução estão listados abaixo.

A fábula abaixo mostra a recomendação máxima rotação do motor determinada durante o amaciamento

Inicial1000Km	Abaixo de 5000 r/min
Até 1000-1600 km	Abaixo de 6000 r/min
Mais de 1600 km	Abaixo de 10.000 r/min

!PERCEBER:
Depois de percorrer 1000 km, é necessário substitua o óleo do motor e o elemento filtrante do filtro de ar.

Varie a velocidade do motor

A rotação do motor deve ser variada e não mantida a uma velocidade constante. Isto permite que as peças sejam "carregado" com pressão e depois descarregado, permitindo as peças esfriarem. Isso auxilia no processo de acasalamento dos peças. É essencial que algum estresse seja colocado nos componentes do motor. Não aplique, embora aplique excesso tem carga no motor.

Evite velocidade baixa constante

Caso o motor funcione por muito tempo baixa velocidade constante, componentes e peças podem desgastar e causar encaixe inadequado. Desde que a velocidade máxima recomendada não for excedida, o motorista pode permitir que cada mudança acelere o motor. Período inicial dentro de 1000 km, não ultrapasse carregando e você deve evitar a válvula do acelerador aberta operação por um longo período ou quaisquer condições levar ao superaquecimento do motor.

Deixe o óleo do motor circular antes de licitar

Permita tempo de inatividade suficiente após aquecimento ou frio partida do motor antes de aplicar carga ou acelerar o motor. Isso dá tempo para o óleo lubrificante para alcançar todos os componentes críticos do motor.

Primeira manutenção regular e verificação

O serviço de 1000 km é o mais importante serviço que sua motocicleta receberá. Durante a rodagem, todos os componentes do motor se desgastaram e todas as outras peças terão sentado. Todos os ajustes serão restaurados, todos os fixadores serão apertados e o motor sujo o óleo e o filtro de óleo do motor serão substituídos. Oportuno desempenho do serviço de 1000 km garantirá ótima vida útil e desempenho do motor.

Machine Translated by Google

ÿÿINSPEÇÃO ANTES DE CONDUZIR

Antes de conduzir a motocicleta, certifique-se de verificar os seguintes itens. Nunca subestime a importância dessas verificações. Execute todos eles antes de utilizar a máquina.

Item de teste	Detalhes do teste
Direção	ÿ Suavidade ÿ Sem restrição de movimento. ÿ Sem lacunas ou folgas.
Embreagem	ÿVerifique a folga da alça. ÿ Ajuste quando necessário. ÿ Quando necessário lubrifique o filamento de aço.
Óleo combustível	ÿ Verifique o nível de combustível no tanque de combustível. ÿ Adicione óleo quando necessário. ÿ Verifique se há vazamentos no sistema de combustível.
Óleo de motor	ÿ Verifique o nível do óleo do motor. ÿSe necessário, adicione motor óleo. ÿVerifique se há vazamento de óleo do motor ou não.
Pneu	ÿ Verifique se há algum quebrado. ÿ Verifique a profundidade do padrão do pneu. ÿ Verifique a pressão do ar dos pneus. ÿ Aumente a pressão ou troque o pneu quando necessário.
Sistema de travagem	ÿ Verifique o funcionamento dos freios dianteiro e traseiro. ÿVerifique se há desgaste nas pastilhas e discos dos freios e substitua-os se necessário. ÿ Verifique o nível no reservatório de fluido de freio e adicione se necessário ÿ Verifique se há vazamento de óleo no sistema hidráulico ÿVerifique o curso livre do pedal do freio traseiro e ajuste-o se necessário

Machine Translated by Google

Corrente de transmissão	ÿ Verifique o aperto da corrente de transmissão ÿ Ajuste quando necessário ÿ Limpe e lubrifique conforme necessário
Acelerador	ÿ Verifique a folga do acelerador ÿ Ajuste se necessário ÿCertifique-se de que a operação seja suave e a posição de retorno esteja correta
Suporte lateral	ÿCertifique-se de que funciona sem problemas ÿ Lubrifique o ponto de articulação, se necessário
Luzes	Operável com todas as luzes, luz Frond, Luz traseira, luz de freio, luz do painel, luz de direção

Luz indicadora	Luz indicadora de farol alto, Luz indicadora de posição neutra, luz indicadora de giro , Luz indicadora de marcha
Chifre e Interruptor de freio	Função adequada

Machine Translated by Google

ÿ ÿ CONDUZINDO O PONTO

!AVISO:

Se você estiver dirigindo esta motocicleta pela primeira vez, sugerimos que procure uma estrada off-road para praticar até estar totalmente familiarizado com o controle e a operação.

Removendo as mãos do guidão ou pés dos apoios para os pés durante a operação podem ser perigoso. Se você remover pelo menos uma mão ou pé da motocicleta, você pode reduzir seu capacidade de controlar a motocicleta. Sempre mantenha ambas as mãos no guidão e ambos os pés os apoios para os pés da sua motocicleta durante a operação.

Para não mudar de marcha ao virar e desacelerar antes de virar. E o freio e o giro capacidade reduzida se as estradas estiverem úmidas e cansadas coeficiente de atrito pequeno, então você deve diminuir a velocidade lá em frente.

Observe as regras e limites de transporte a velocidade.

Ligue o motor

1. Insira a chave no orifício da chave de ignição e gire-a no sentido horário para a posição " " para ligar todo o veículo.

2. Verifique e confirme se o veículo está na posição neutra. Se estiver na posição neutra, a luz indicadora de ponto morto (N) no painel de instrumentos acenderá. Se estiver engatado, coloque-a na posição neutra para evitar que o veículo avance durante a partida.

3. Deslize o interruptor de desligamento do motor para " " posição e fique parado por 3 a 5 segundos. Aguarde a autoverificação das peças elétricas (a bomba de óleo emitirá um som de funcionamento durante a autoverificação)

4. Após o autoteste, pressione o botão de partida do motor para ligar o motor. Ao pressionar, não é necessário girar a alavanca de controle do acelerador.

!PERCEBER:

Não opere o botão Iniciar continuamente por mais de 5 segundos, caso contrário, o botão Iniciar superaquecerá e a carga da bateria diminuirá temporariamente. Aguarde 15 segundos entre cada operação do botão Iniciar para resfriar o botão Iniciar e restaurar a energia da bateria.

Machine Translated by Google

!AVISO:

Mude para ponto morto e segure a embreagem antes de ligar o motor. Caso ele ligue quando mudar para a marcha errada.

!AVISO:

Ligar o motor dentro de casa ou na garagem pode ser perigoso. O gás de escape contém carbono monóxido, um gás incolor e inodoro e pode causar morte ou ferimentos graves. Não corra ligado quando não há ninguém lá.

!PERCEBER:

O tempo de inatividade não pode ser muito longo, pois não dirigindo. caso contrário, danificaria o interior peças para o motor quente.

A condução

Dobre o suporte lateral, segure a alavanca da embreagem, pare por um momento, pegue a alavanca de mudança, mude para a primeira marcha, gire a alavanca do acelerador lentamente em sua própria direção e solte a alavanca da embreagem suavemente ao mesmo tempo. Neste momento, a motocicleta começará a avançar. Para mudar para a próxima marcha mais alta, primeiro diminua a velocidade, depois feche o acelerador e segure a alavanca da embreagem ao mesmo tempo, use a alavanca de câmbio para mudar para a próxima marcha mais alta e solte a alavanca da embreagem e abra gradualmente o acelerador para acelerar . Desta forma, você pode mudar para a marcha mais alta.

!AVISO:

Antes de dar partida no veículo, certifique-se de que o suporte lateral esteja na posição limite superior e nunca pare em outras posições.

Machine Translated by Google

Usando a transmissão

A transmissão é fornecida para manter o motor funcionando suavemente em sua faixa operacional normal. As relações de transmissão foram cuidadosamente escolhidas para atender às características do motor. O piloto deve sempre selecionar a marcha mais adequada às condições prevalecentes. Nunca deslize a embreagem para controlar a velocidade na estrada, mas reduza a marcha para permitir que o motor funcione dentro de sua faixa operacional normal.

Cavalgando em colinas

Ao subir ladeiras íngremes, a motocicleta pode começar a desacelerar e apresentar falta de potência. Neste ponto você deve mudar para uma marcha mais baixa para que o motor volte a operar em sua faixa de potência normal. Mude rapidamente para evitar que a motocicleta perca impulso. Ao descer uma colina, o motor pode ser usado para frear, mudando para uma marcha mais baixa. Tenha cuidado para não permitir que o motor acelere demais.

!AVISO:

Nunca deixe a rotação do motor chegar à faixa vermelha zona em qualquer marcha.

!PERCEBER:

Não deslize e arraste a motocicleta em longas distâncias quando o motor está fechado por um muito tempo, mesmo transmissão em posição neutra sobre. Somente quando o motor estiver funcionando você poderá adicione lubrificante à transmissão, a lubrificação inadequada danificará a transmissão.

!PERCEBER:

Usar a mudança de transmissão corretamente permite controlar a potência do motor ao acelerar , escalada e assim por diante.

Parar e estacionar

1. Afaste o manípulo do acelerador para feche o acelerador completamente.
2. Usar uniformemente o freio dianteiro e traseiro ao mesmo tempo, para ter certeza de compensar usado ao mesmo tempo.
3. Usando o dispositivo de transmissão em posição de marcha baixa para reduzir a velocidade.

Machine Translated by Google

4. Selecione ponto morto com a alavanca da embreagem pressionada em direção à empunhadura (posição desengatada) logo antes a motocicleta para. A posição neutra pode ser confirmada observando a luz indicadora de ponto morto.

5.Se a motocicleta for estacionada na lateral ficar em uma ligeira inclinação, a extremidade dianteira da motocicleta deve ficar voltada para “cima” na inclinação para evitar rolar para frente do cavalete lateral. Você pode deixar a motocicleta em 1 marcha para ajudar a evitar que ela role fora do cavalete lateral. Retorne ao ponto morto antes de começar motor.

6.Rode a chave de ignição para a posição “. "(desligado)

7.Retire a chave de ignição do interruptor. Bloqueie a direção por segurança.

!AVISO:

O motor e o silenciador gerarão altas temperaturas durante a operação normal, causando queimaduras graves. Não toque no motor quente e silenciador durante a operação normal ou após desligar o motor.

Frenagem do motor

Quando você solta a alavanca do acelerador, o freio motor ajuda a desacelerar a motocicleta.

Se quiser ser mais lento, você pode reduzir para uma marcha mais baixa. Ao descer uma encosta longa e íngreme, o freio motor pode ser usado de forma intermitente para desacelerar.

!AVISO:

1. À medida que o veículo acelera, a distância de parada aumenta progressivamente. Certifique-se de que você tem uma distância de parada segura entre você e o veículo.
2. Motoristas inexperientes muitas vezes usam apenas o freio traseiro, o que acelera o desgaste do sistema de freio e torna a distância de frenagem cada vez mais longa.
3. Usar apenas o freio dianteiro ou o freio traseiro é perigoso, é difícil frear em piso molhado e solto superfícies ásperas ou escorregadias, pode causar derrapagem das rodas e perda de controle.

Machine Translated by Google

ÿÿINSPEÇÃO E MANUTENÇÃO

É obrigação do motorista garantir a segurança. Regularmente verificando, ajustando, lubrificando sua bicicleta, prometer a mais alta segurança, a condição mais eficiente. Abaixo apresentaremos o ponto de verificação, ajuste e lubrificação. Cada verificação regular deve definir como certo o que vem primeiro, os meses utilizados ou a quilometragem. Cada verificação deve seguir o método solicitado e verificar cuidadosamente o sistema de lubrificação e outros itens. O tempo de verificação e lubrificação regulares deve ser o princípio geral da condição normal de condução. no entanto, pode ser necessário reduzir o tempo de manutenção de acordo com o clima, o relevo, a localização e as diferenças de uso pessoal.

Se sua motocicleta circular em ambientes adversos, como tempestades de areia ou em condições nas quais o acelerador tenha que abrir totalmente, você deve executar manutenção especial para garantir sua confiabilidade. Nisso Neste caso, o seu distribuidor poderá fornecer-lhe informações adicionais consulta. Porque sistema de direção, choque amortecedor e eixo da roda são peças fundamentais, eles devem ser atendidos e mantidos por pessoas especialmente treinadas técnicos. Por uma questão de segurança, recomendamos que este trabalho seja confiado ao seu distribuidor.

!PERCEBER:

A manutenção é o processo necessário quando a nova motocicleta terminar de rodar em 1000 km. Poderia ajudá-lo a usar motocicleta com segurança e tinha uma boa especificação. Você deve faça a manutenção periódica de acordo com as manual.

!CUIDADO:

A manutenção periódica pode precisar mudar uma ou duas peças, ao trocar as peças, sugiro que você use peças originais do fabricante ou peças do mesmo padrão de qualidade. Quer você seja um profissional em motocicletas ou tenha experiência em consertar motocicletas, você é melhor perguntar ao revendedor indicado ou ao padrão trabalhador de manutenção para lidar com o problema que marcado ÿ . Para os outros pontos que não tiveram qualquer marca, você pode fazer isso sozinho de acordo com nosso manual.

Machine Translated by Google

Formulário regular de inspeção e manutenção

Intervalo / Item	quilômetros	Inicial 1000	3000	Cada cada 6000
	Meses	Inicial 3	Cada cada 12	24
Bateria		—	-	-
ÿ Porcas da cabeça do cilindro e parafusos do tubo de escape		T	T	T
ÿ Corrente de transmissão da árvore de cames tensor		-	-	-
ÿ Folga da válvula		—	—	-
Elemento purificador de ar		-	A cada 3.000 km C	
Corpo do acelerador		-	-	C
ÿVela de ignição		-	A cada 3.000 km C	
ÿTubo de combustível		-	-	-
		Substitua a cada quatro anos		
ÿ Óleo de motor		A cada 1000 km I ou R		

Curso livre da alça da embreagem	-	-	-
Filtro de combustível	-	C	R
Corrente de transmissão	-	-	-
	Wsah e lubrifique-o a cada 1000 km		
ÿ Freio	-	-	-
ÿ Mangueira do fluido de freio	-	-	—
	Substitua a cada 4 anos		
ÿ Fluido de freio	Substitua a cada 2 anos		
Pneu	-	-	-
ÿ Engrenagem de direção	—	-	-
Garfo dianteiro e traseiro amortecedor	—	—	-
ÿCorpo e motor parafusos e porcas de fixação	T	T	T

NOTA: I: Inspecionar C: Limpar R: Substituir T: Apertar

Machine Translated by Google

Tabela de lubrificação

Intervalo de tempo / Item	6.000 km iniciais ou 6 meses	A cada 12.000 km ou 12 meses
Alça de embreagem	—	Graxa lubrificante
Cabo de embreagem	Óleo lubrificante	Óleo lubrificante
Eixo da alavanca do freio dianteiro	—	Graxa lubrificante
Cabo do acelerador	Óleo lubrificante	Óleo lubrificante
Corrente de transmissão	Adicione o óleo a cada 1000km	
Força do eixo do pedal do freio	Graxa lubrificante ou Óleo lubrificante	—
O eixo da alavanca de mudança	—	Óleo lubrificante

Intervalo de tempo / Item	6.000 km iniciais ou 6 meses ou 12	A cada 12.000 km meses
Suporte lateral (Ponto de articulação giratório) graxa	Lubrificante	Graxa lubrificante
Manga do eixo dianteiro e traseiro	—	Graxa lubrificante
ÿ Direção	Lubrifique a cada 2 anos ou 20.000 km	

FERRAMENTAS

Chave de boca aberta de 8*10mmÿ10*12mm;

Esticador da vela de ignição

Chave de fenda multifuncional combinada (pode derrubar a vela de ignição junto com o esticador da vela de ignição;

Chave de fenda

Machine Translated by Google

Bateria

Este modelo de motocicleta está equipado com bateria livre de manutenção. O eletrólito foi adicionado à bateria antes de sair da fábrica. Não é necessário verificar o nível de eletrólito da bateria e adicione eletrólito. Não remova a tampa de vedação da bateria. Não é necessário remover a tampa de vedação durante o carregamento.

!PERCEBER:
Pela primeira vez, consulte o manual de instruções da bateria. Ao substituir a bateria, selecione a bateria com o mesmo modelo e especificação.

■ Instalação

1. Ao conectar dois pólos da bateria usando o cabo da bateria, conecte os pólos positivo e negativo corretamente: fio vermelho ao positivo (+) e fio preto ao pólo negativo (-); em caso de conexão incorreta, isso pode causar danos ao sistema de carregamento e à própria bateria.

2. Aperte os parafusos e, em seguida, cubra com graxa lubrificante parafusos, porcas e terminais.

■ Uso e manutenção

1. Cada tempo de início não pode exceder 5s. Se vários a partida falha sucessivamente, verifique o suprimento de combustível sistema e sistema de partida e ignição.

2. Partida frequente, curta distância de condução, corrida em baixa velocidade por muito tempo, aparelho elétrico ou lâmpada além da nominal, tudo pode causar insuficiência descarregue ou carregue para encurtar a vida útil.

3. Em caso de arranque difícil, luz fraca ou buzina com nível sonoro baixo, carregue a bateria imediatamente.

4. Se você quiser deixar sua motocicleta fora de serviço tate por um longo tempo, é melhor carregar a bateria cheio e depois carregue-o mensalmente.

Machine Translated by Google

Fusível

Para proteger os equipamentos elétricos do veículo principal, a caixa de fusíveis está localizada sob o assento do banco, com um fusível reserva para
substituição quando o fusível primário estiver quebrado. No caso de uma chama repentina durante a condução, o circuito está bloqueado, você deve primeiro verificar se o fusível está queimado e substituí-lo por um novo fusível com a mesma ampere.

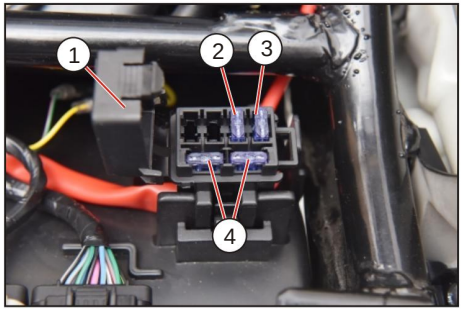

1 Tampa da caixa de fusíveis

2 Fusível 15A: Circuito do veículo

3 Fusível 15A: sistema EFI

4 Fusível sobressalente: 15A

■ Verifique e substitua o fusível

1. Rode a chave para a ignição " e desligue todos os circuitos. "posição

2. Abra a tampa da caixa de fusíveis.

3. Retire o fusível e verifique se está quebrado.

   - Se o fusível estiver queimado, certifique-se de usar um fusível da mesma especificação.

4. Após a substituição, gire a chave para a posição ", conecte o circuito defeituoso e verifique se ele funciona normalmente. Se o fusível queimar novamente imediatamente, peça ao revendedor para verificar o sistema elétrico. "

Se o fusível disparar frequentemente, deve existir um curto-circuito circuito ou situação de sobrecarga e encontre
a estação de serviço para verificar.

!AVISO:

Não utilize fusível cuja corrente nominal seja superior à recomendada, para
evitar danos significativos aos sistemas eletrônicos
, até mesmo um incêndio.

!PERCEBER:

Desligue a chave de ignição ao verificar ou substituir o fusível, para evitar curto-circuito. Deve estar em conformidade com as disposições.
Ao substituir o fusível, não o substitua por outros materiais.

Machine Translated by Google

Filtro de ar O

filtro de ar da motocicleta é o sistema respiratório, sua função é limpar o ar que entra no motor contido na poeira e impurezas para reduzir o desgaste anormal do cilindro, pistão e anéis de pistão, prolongando a vida útil do motor. Se o filtro de ar estiver entupido com poeira, a resistência de admissão aumentará, a potência de saída do motor diminuirá, aumentará o consumo de combustível, mas também tornará o motor difícil de dar partida, fácil de desligar, poeira intensa no interior do cilindro, agravará o desgaste dos componentes do motor. Portanto, depois de dirigir 3.000 km de acordo com o método de acordo com as etapas a seguir, verifique o elemento do filtro de ar e limpe-o.

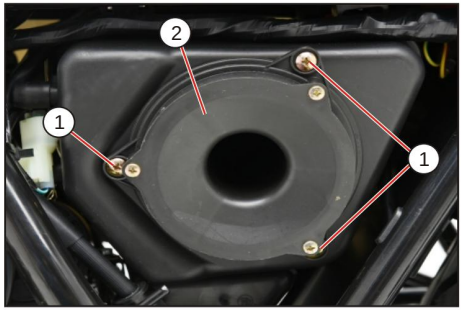

1 Parafuso da tampa externa

2 Capa externa

1. Remova a tampa lateral esquerda.

Remova o parafuso da tampa externa do filtro de ar e 2. remova a tampa externa. (1) (2)

3. Retire o elemento filtrante.

4. Encha o detergente incombustível na placa de lavagem. (A)

Mergulhe o núcleo do filtro de espuma no detergente e 5. lave.

6. Pressione o núcleo do filtro de espuma pelas duas palmas em vez de torcer, caso contrário, o núcleo do filtro será danificado. 7.

Mergulhe o núcleo do filtro no óleo da máquina (B) .

8. Pressione o óleo da máquina do núcleo do filtro e mantenha o núcleo ligeiramente úmido com óleo.

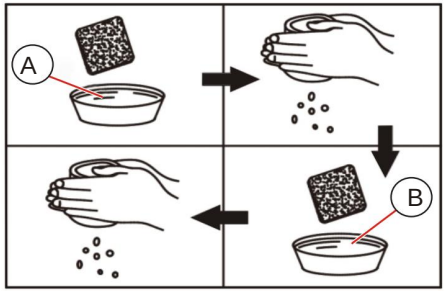

A Detergente incombustível

B Óleo de máquina

Machine Translated by Google

9. Após a lavagem, verifique se o núcleo do filtro está quebrado ou rachado; em caso afirmativo, troque o núcleo do filtro.

10. Seque com um pano limpo a carcaça e o lúmen do cartucho do filtro de ar.

11. Reinstale o elemento do filtro de ar na ordem inversa da remoção.

Tenha certeza absoluta de que o elemento está firmemente na posição e vedando adequadamente.

!PERCEBER:
Se a motocicleta for usada com frequência em condições de poeira, você deve limpar ou substituir o elemento do filtro com frequência.

!CUIDADO:
Não ligue o motor quando o filtro de ar não está instalado. Para ligar o motor sem instalar o filtro de ar irá ressurgir no motor desgastar com frequência. Porque este componente tem uma grande influência na vida útil do motor.

Vela de ignição

As velas de ignição são componentes importantes do motor e devem ser verificadas regularmente. Como o calor e os depósitos farão com que a vela de ignição seja corroída lentamente, a vela de ignição deve ser removida para inspeção de acordo com a tabela regular de inspeção e manutenção. Além disso, o estado da vela também pode explicar o estado do motor. Verifique se a cor do isolador cerâmico ao redor do eletrodo central da vela de ignição está normal. Se a cor da vela for obviamente diferente, isso pode ser causado pelo mau funcionamento do motor. Não tente diagnosticar esse tipo de problema sozinho, mas entregue-o à oficina para inspeção. Se o eletrodo da vela apresentar corrosão, depósito de carbono ou outros defeitos. Por favor, substitua o depósito dele. O modelo de vela utilizado em cada tipo de motor é diferente, principalmente devido ao diferente poder calorífico, tamanho da rosca, etc., portanto deve ser utilizado o modelo de vela especificado. A vela de ignição deve ser limpa após cada viagem de 6.000 km.

■ Verifique e ajuste

Ao remover o depósito de carbono anexado, observe ao mesmo tempo as cores na ponta de cerâmica da vela de ignição, o que lhe dirá se a vela de ignição padrão é aplicável. A vela de ignição em funcionamento deve ser marrom clara.

Machine Translated by Google

1. Remova o depósito de carbono da vela de ignição com fio rígido ou agulha de aço.

2. Verifique a folga do eletrodo da vela de ignição com o apalpador medir e ajustar a folga.

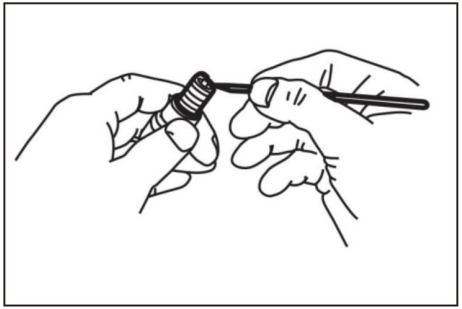

Folga da vela de ignição:

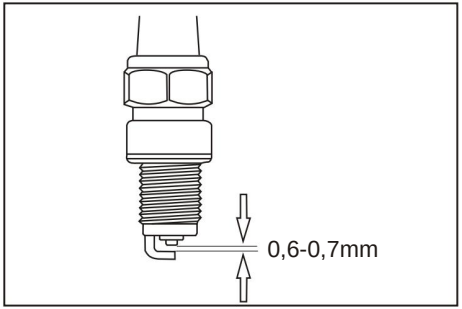

!AVISO:

1. A instalação incorreta da vela de ignição pode danificar o motor. A cabeça do cilindro do motor será danificada se o torque de instalação da vela de ignição for muito grande ou se a rosca estiver desordenada.
2. A vela de ignição deve ser removida ou instalada com uma ferramenta especial, caso contrário o conector da bobina de ignição pode ser danificado.
3. A vela de ignição padrão usada para esta motocicleta com número de modelo é cuidadosamente selecionada e pode se adaptar à maior parte da faixa de trabalho. Se a cor da vela for diferente da vela padrão, é melhor consultar o distribuidor antes de substituir a vela com faixa de resistência ao calor diferente. A seleção inadequada da vela de ignição causará sérios danos ao motor.
4. A escolha de outras marcas de velas de ignição resultará em operação difícil. Portanto, negocie primeiro com o distribuidor e depois escolha outras marcas de velas.

Machine Translated by Google

Óleo de motor

A durabilidade do motor depende da seleção de óleo de motor de alta qualidade e da substituição regular por óleo de motor novo. O consumo de óleo do motor e a diminuição da qualidade do óleo variam de acordo com as condições de condução e o tempo de serviço. Verificar a quantidade de óleo do motor e trocar o óleo regularmente antes de cada viagem, são as duas tarefas mais importantes no projeto de manutenção

■ Cheque o nível de óleo

1. Apoie o suporte principal da motocicleta e estacione o veículo sobre uma superfície horizontal estável.

2. Ligue o motor e deixe-o em marcha lenta por mais de 3 minutos.

3. Desligue o motor (chama apagada) e aguarde 3 minutos.

4. Verifique o nível do óleo do motor através da janela de inspeção de óleo no lado direito do motor.

● O nível do óleo deve estar entre a posição alta 2 e a posição baixa 3.

» Se o nível do óleo não estiver dentro da faixa especificada:

» Adicionar óleo

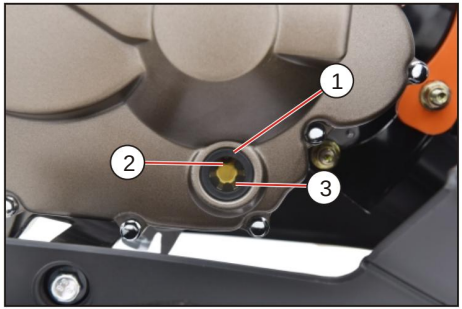

1 Janela de inspeção de óleo

2 Posição alta

3 Posição inferior

!PERCEBER:

Quando o nível do óleo do motor for exibido na janela de inspeção do óleo do motor, se o nível do óleo do motor estiver abaixo ou próximo do limite inferior, o o motor não pode ser ligado. Não exceda a linha limite superior ao adicionar óleo.

Quando o óleo do motor for muito ou pouco, o funcionamento do motor danificará o motor. Se o nível do óleo estiver muito alto, use uma seringa ou outro dispositivo adequado para remover o excesso de óleo do enchimento. Se o nível de óleo estiver muito baixo, adicione o óleo recomendado para atingir o nível de óleo correto.

Machine Translated by Google

Mudança de óleo

Troque o óleo novo quando o motor estiver quente.
Só assim o óleo velho do motor pode ser drenado de forma mais completa.

■ Procedimento de substituição:

1. Ligue o motor e deixe-o em marcha lenta por alguns minutos para aumentar a temperatura do óleo.

2. Desligue a ignição e aguarde 2-3 minutos.

3. Apoie o suporte principal da motocicleta e estacione o veículo sobre uma superfície horizontal estável.

4. Coloque um recipiente de armazenamento sob o óleo do motor parafuso de drenagem para coletar o óleo usado.

5. Remova a tampa de abastecimento de óleo do motor (2), remova o parafuso de drenagem do óleo (1) do motor e drene o óleo do motor.

6. Limpe a tampa de abastecimento de óleo e o parafuso de drenagem de óleo, verifique se o anel de vedação da tampa de abastecimento de óleo está danificado , e substitua-o se necessário.

7. Recoloque e aperte os parafusos de drenagem.

8. Adicione cerca de 1,0-1,1L de óleo recomendado na entrada de injeção de óleo do motor e, em seguida, instale a tampa de injeção de óleo do motor.

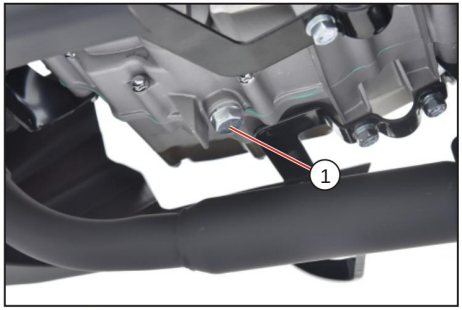

1 Parafuso de drenagem de óleo

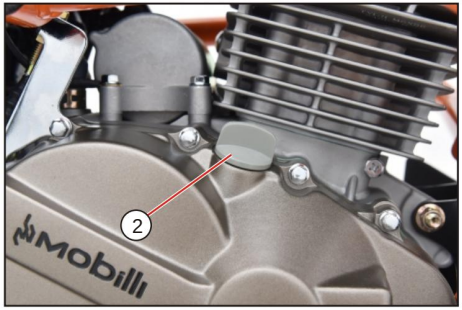

2 Tampa de abastecimento de óleo

Machine Translated by Google

9. Dê partida no motor, deixe-o em marcha lenta por alguns minutos e verifique se há vazamento de óleo na posição das peças desmontadas.

10. Desligue o motor, aguarde alguns minutos para que o nível do óleo se estabilize e verifique o nível do óleo através da janela de inspeção de óleo no lado direito do motor.

» Consulte a seção sobre verificação do nível de óleo

Embora o óleo recomendado seja recomendado para a maioria dos casos, pode ser necessário alterar a viscosidade do óleo para se adequar às condições climáticas da área de condução.

!PERCEBER:
Por favor, descarte adequadamente o óleo de motor usado, não polua o meio ambiente. Sugerimos que você coloque o óleo usado em um recipiente lacrado e envie-o para o centro de reciclagem local. Não jogue-o na lata de lixo ou diretamente no chão.

!PERCEBER:
Não adicione quaisquer aditivos químicos ao óleo do motor. Evite escorregar da embreagem, pois o óleo do motor também lubrificará a embreagem.

Machine Translated by Google

Embreagem

O curso livre da extremidade do balancim da embreagem deve estar entre 10 e 20 mm. Se o curso livre não estiver correto, ajuste-o da seguinte forma:

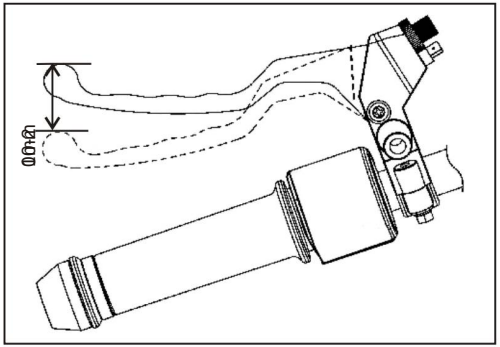

!PERCEBER:
Se o curso livre não estiver dentro da faixa ou se o curso for muito grande, é muito fácil causar desgaste prematuro da embreagem.

■ Ajuste em pequena escala Tente ajustar com o regulador da extremidade superior do cabo da embreagem.

1. Remova o revestimento do cabo ①
2. Afrouxe a contraporca superior. ②
3. A rotação do ajustador do cabo atinge 10-20 mm. ③ até a viagem gratuita
4. Aperte a contraporca superior 2 e verifique novamente o curso livre.
5. Reinsira a bainha do cabo ① .

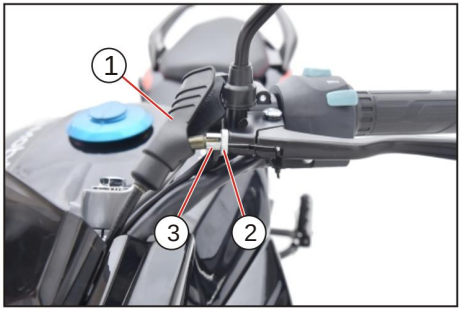

① Bainha de cabo

② Porca de travamento superior

③ Ajustador de cabo

Machine Translated by Google

■ Pedidos de longo alcance

Se o ajustador superior do cabo da embreagem tiver sido girado até o limite ou não puder ser ajustado para o curso livre correto, tente usar a porca de ajuste inferior do cabo da embreagem para ajustar.

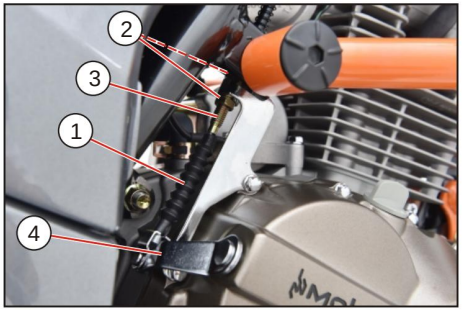

1. Bainha de cabo
2. Contraporca
3. Coluna de ajuste
4. Balancim de liberação da embreagem

1. Remova a bainha do cabo (1)
2. Afrouxe a coluna de ajuste (2) do cabo da embreagem da contraporca.
3. Mova a coluna de ajuste do cabo para cima e para baixo (3) para obter um curso livre adequado.
4. Verifique o aperto do balancim e do cabo de liberação da braço (4) embreagem.
5. Após o ajuste adequado, aperte a contraporca 2
6. Reinsira a bainha do cabo (1)

!PERCEBER:
Após o ajuste, dê partida no motor e verifique se a embreagem não escorrega e pode ser liberado normalmente.

Machine Translated by Google

Folga do cabo do acelerador

Ajuste a folga:

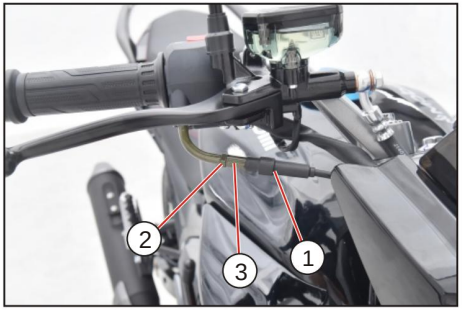

1 Bainha de cabo

2 Contraporca

3 Ajustador

1. Remova a bainha do cabo 1
2. Afrouxe a contraporca 2
3. Gire o ajustador 3 para ajustar a folga do cabo do acelerador para 2-6 mm.
4. Segure o ajustador na posição e aperte a contraporca 2 .
5. Coloque a bainha do cabo 1

!PERCEBER:

Após a conclusão do ajuste da folga do cabo do acelerador, a alavanca de rotação do acelerador deverá ser flexível e confiável e deverá retornar à posição automaticamente.

Machine Translated by Google

Corrente de transmissão

A corrente de transmissão é uma das principais peças da motocicleta, sua qualidade afeta diretamente a durabilidade, conforto e confiabilidade da motocicleta. O aperto e a lubrificação da corrente de transmissão devem ser verificados antes da condução diária. Se a corrente de transmissão estiver muito frouxa ou muito apertada devido a desgaste excessivo ou ajuste, causará queda de cola ou resistência.

!AVISO:

Para garantir a segurança, quando a corrente de transmissão é alongada, não é permitido cortá-la e colocá-la novamente no veículo para uso. Você deve entrar em contato com o revendedor ou ir ao posto de manutenção para substituí-lo por um novo.

■ Verifique a cadeia de transmissão

A corrente de transmissão deve ser inspecionada e lubrificada regularmente. Se você dirige frequentemente em estradas ruins, em alta velocidade ou aumenta repetidamente a velocidade rapidamente, será necessário verificar a corrente de transmissão com mais frequência. Sugerimos que quando a corrente de transmissão estiver desgastada, é melhor confiar à unidade de distribuição ou estação de manutenção a substituição da nova corrente de transmissão.

Ao verificar a corrente de transmissão, verifique as seguintes condições:

1. Está funcionando perfeitamente
2. Faça um barulho estranho
3. Rolo danificado
4. Parafuso solto
5. Interferência e links enferrujados
6. Desgaste excessivo
7. Ajuste a corrente errada

O desgaste da corrente de transmissão está relacionado ao desgaste da roda dentada e da roda motriz.
Ao verificar a corrente de transmissão, verifique se a roda dentada e a roda motriz apresentam os seguintes problemas:

1. A roda dentada está excessivamente desgastada
2. Os dentes estão quebrados ou danificados
3. A porca de retenção da roda dentada está solta

Machine Translated by Google

■ Manutenção da cadeia de transmissão

A poeira da corrente de transmissão acelerará o desgaste da própria corrente de transmissão e

a roda dentada, por isso deve ser limpa e lubrificada regularmente de acordo com as disposições da norma regular tabela de inspeção e manutenção. Se a corrente de transmissão estiver suja, deve-se limpá-la com pano seco, máquina de limpeza e escova macia. Após limpar e secar a corrente de transmissão, aplique óleo lubrificante na lateral do rolo para que penetre no rolo e na luva. Aplique óleo lubrificante na vedação para cobri-la com óleo lubrificante e limpe o excesso de óleo lubrificante.

!PERCEBER:
Após limpar o veículo e dirigir em áreas molhadas ou empoeiradas, lubrifique a corrente de transmissão.

■ Ajuste a corrente de transmissão

A corrente de transmissão da motocicleta deve ser ajustada regularmente de acordo com os requisitos para mantê-la em estado normal. No processo de ajuste, é necessário manter uma boa linha reta e estanqueidade. O ajuste correto do aperto deve ser puxar a corrente de transmissão para cima e para baixo manualmente. Se a corrente de transmissão estiver muito apertada ou muito frouxa, ajuste a corrente para manter o aperto dentro da faixa de 10-20 mm do valor padrão. Se a condição de condução não for ideal, a frequência de ajuste deverá ser maior frequente do que a manutenção regular anual.

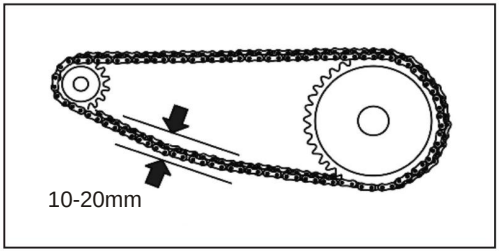

Se viajar por um longo período não faça ajustes na corrente de transmissão. Será esticado devido ao desgaste ou deformação. Os elos causam folga excessiva na corrente e podem causar acidentes ou danos graves ao motor. Pressione o seguinte método para ajustar a corrente de transmissão.

Machine Translated by Google

1. apoie o suporte principal da motocicleta e estacione o veículo sobre uma superfície horizontal estável.
2. Coloque a transmissão em ponto morto
3. Afrouxe a contraporca do eixo traseiro 1
4. Afrouxe as porcas de fixação 2 à esquerda e à direita
5. Gire o mesmo número de voltas das porcas de ajuste em ambos os lados 3 até que o aperto da corrente de transmissão seja ajustado dentro do valor padrão.

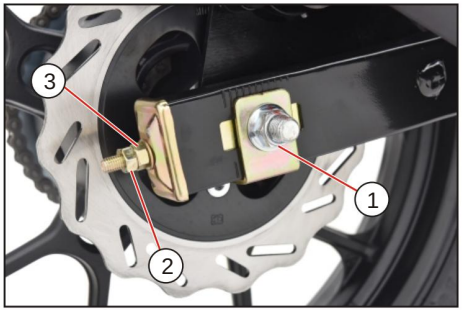

1 Porca de travamento do eixo traseiro

2 Contraporca

3 Porca de ajuste

6. Verifique se as marcas de escala à esquerda e à direita lados estão na mesma posição que os do ajustador para garantir que a corrente de transmissão esteja corretamente alinhado com a roda

- As marcações em ambos os lados devem estar alinhadas. Caso contrário, gire as porcas de ajuste no lado esquerdo ou direito até que as marcas em ambos os lados estejam alinhadas

7. Verifique o aperto da corrente de transmissão.
8. Aperte novamente as porcas de ajuste esquerda e direita 3 e as contraporcas 2
9. Aperte a contraporca do eixo 1
10. Verifique novamente o aperto da corrente.

!PERCEBER:

Exceto ao ajustar a corrente de transmissão antes e depois de uma boa corrente de transmissão ajustar a escala de tom, mas também a aplicação do encadeamento de observação ocular e da corrente de transmissão está na mesma linha.

!AVISO:

Relaxamento inadequado da cadeia de transmissão pode fazer o motor e outros importantes componentes da sobrecarga da motocicleta, corrente derrapagem ou fratura. Para evitar esta situação, o relaxamento da cadeia de transmissão deve manter-se dentro do limite prescrito.

Machine Translated by Google

Sistema de travagem

Este modelo adota o freio a disco dianteiro e o freio a disco traseiro. A operação correta dos freios é muito importante para uma condução segura. Lembre-se de verificar regularmente o sistema de freios, o que deve ser feito por uma unidade de manutenção qualificada.

!AVISO:

Se o sistema de freio necessitar de manutenção, recomendamos fortemente que você entregue o trabalho à unidade de manutenção. Eles possuem uma gama completa de ferramentas e tecnologia qualificada e podem realizar o trabalho da maneira mais segura e econômica.

Antes de pilotar, verifique os seguintes itens do sistema de freios, o que leva pouco tempo, e essas verificações de rotina ajudam a garantir a condução segura e confiável da motocicleta.

1. Verifique se há vazamentos no sistema de freio dianteiro e traseiro.
2. Verifique o nível do fluido de freio dianteiro e traseiro xícaras.
3. Verifique as mangueiras dos freios dianteiro e traseiro quanto a vazamentos ou danos.
4. Verifique o desgaste das pastilhas de freio dianteiro e traseiro
5. Verifique a espessura e o desgaste dos discos dos freios dianteiro e traseiro.

Machine Translated by Google

■ Fluido de freio

Verifique a posição do nível de líquido dos reservatórios de fluido de freio dianteiro e traseiro. Quando o reservatório é mantido na horizontal, o nível do fluido de freio deve estar entre as marcas de nível superior e inferior. Se o nível de água do fluido de freio no reservatório estiver abaixo da marca de nível inferior, as pastilhas de freio deverão ser verificadas quanto a desgaste. Se as pastilhas de freio não estiverem gastas, isso pode indicar que há vazamento de fluido de freio. Neste caso, encaminhe o veículo ao posto de manutenção para manutenção do sistema de freios.

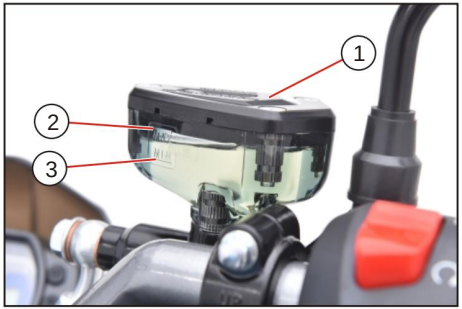

1 Reservatório do freio dianteiro

2 Nível superior

3 Nível mais baixo

4 Reservatório do freio traseiro

5 Linha de marcação de limite SUPERIOR

6 Linha marcadora de limite INFERIOR

!AVISO:

Fluido de freio insuficiente permitirá a entrada de ar no sistema de freio, o que pode levar a uma frenagem ineficaz. Ao adicionar fluido de freio, adicione o mesmo tipo de fluido de freio. O uso de diferentes tipos de fluido de freio pode causar reações químicas prejudiciais.

Machine Translated by Google

■ Pedal de freio

Verifique se as pastilhas dos freios dianteiro e traseiro estão desgastadas até a posição limite. Se estiverem desgastadas até à posição limite, dirija-se ao posto de serviço designado para substituir as pastilhas dos travões dianteiros ou traseiros.

Posição limite de desgaste:

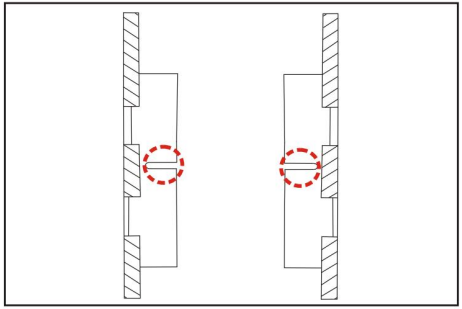

!AVISO:

Não dirija imediatamente depois de colocar uma nova pastilha de freio. Primeiro, opere o controlador do freio várias vezes para fazer com que a pastilha e o disco do freio se encaixem totalmente e retornem à força de suporte normal, e para fazer o fluido de freio circular completamente.

!AVISO:

Se as pastilhas de freio não estiverem na posição correta , não opere o controlador do freio. Se o controlador do freio for acionado, o pistão do cilindro do freio será ejetado e será difícil retornar. Se o pistão for forçado a retornar, isso causará vazamento e danos ao fluido de freio no pistão.

!PERCEBER:

Se apenas uma pastilha de freio for substituída, a frenagem não será suave. Ao substituir as pastilhas de freio, elas devem ser substituídas aos pares.

Machine Translated by Google

■ Disco de freio

O disco de freio é uma parte importante do sistema de freio. Durante o uso, é necessário verificar se o disco de freio está danificado, rachado, deformado ou se a espessura é inferior ao valor especificado. Se um deles ocorrer, substitua-o por um novo.

Espessura mínima do disco de freio:

Disco de freio dianteiro	3mm
Disco de freio traseiro	3mm

Disco de freio dianteiro

Disco de freio traseiro

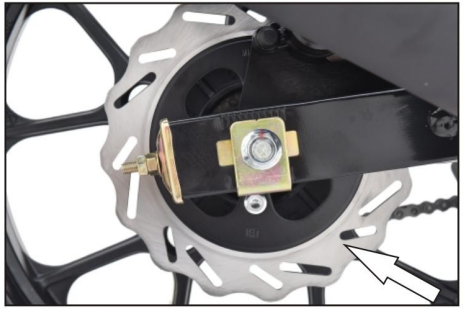

!AVISO:

Não cole graxa nem suje a superfície de fricção do disco de freio, caso contrário, isso afetará seriamente o desempenho da frenagem e até causará acidentes de segurança.

!AVISO:

Não dirija imediatamente depois de colocar um novo disco de freio. Primeiro, opere o controlador do freio várias vezes para fazer com que a pastilha e o disco do freio se encaixem totalmente e retornem à força de suporte normal, e para fazer o fluido de freio circular completamente.

Machine Translated by Google

■ Freio da roda traseira

Ao ajustar o pedal do freio da roda traseira, primeiro afrouxe a porca de ajuste, coloque o pedal na posição mais confortável para dirigir e, em seguida, inverta a porca de ajuste de curso para manter o curso na faixa de 20-30 mm.

Porca de ajuste

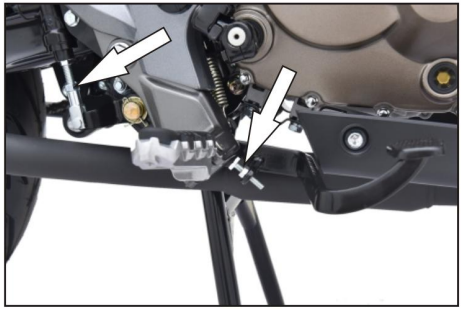

■ Interruptor da luz do freio dianteiro

O interruptor da luz do freio dianteiro está localizado sob a alavanca do freio. Para segurar levemente a alavanca do freio dianteiro, o interruptor da luz do freio acenderá.

■ Interruptor da luz do freio traseiro

O interruptor da luz do freio traseiro está localizado ao lado da mangueira de óleo do freio traseiro. Seria mais leve quando o pedal do freio fosse pressionado.

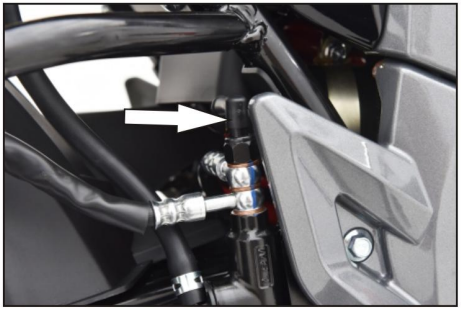

Machine Translated by Google

Pneus

Você deve verificar os pneus antes de andar sempre. Verifique o pneu quanto a cortes, rachaduras, tecido exposto , pregos ou outros objetos estranhos incrustados na lateral ou na banda de rodagem do pneu. Ao mesmo tempo, verifique se a profundidade do piso no centro atinge o especificado limite e se há alguma protuberância ou expansão anormal na parede lateral do pneu. Durante a manutenção regular, certifique-se de verificar a pressão dos pneus e a profundidade do piso. Para garantir a máxima segurança e longa vida útil, além da manutenção regular, mas também da inspeção regular.

!PERCEBER:

Os tipos de pneus que sua motocicleta usa são:

Pneu dianteiro:	90/90-17	49S
Pneu traseiro:	130/70-17	62H

Isso traria alguns problemas ao usar pneus abaixo do padrão. Recomendamos sinceramente que você use os pneus padrão. O pneu do veículo a pressão inflacionária em termos de funcionalidade e segurança é muito importante. verifique frequentemente o estado de desgaste da rosca do pneu e a pressão do pneu.

■ Pressão do pneu

Antes de cada viagem, verifique a pressão dos pneus e ajuste-a se necessário. A pressão insuficiente dos pneus dificultará as curvas. Não só acelerará o desgaste dos pneus, mas também afetará seriamente a estabilidade de condução.

Se a pressão do ar for muito alta, a roda escorregará ou até perderá o controle devido à redução da área de contato entre o pneu e o solo. É necessário manter a pressão dos pneus dentro da faixa recomendada e ajustar a pressão dos pneus à temperatura ambiente.

Parâmetro básico \ Nome		Pneu dianteiro	Pneu traseiro
Pneu pressão ÿKpaÿ	Apenas motorista	225	225
	Duas pessoas	225	225

!PERCEBER:

A pressão dos pneus é afetada pela temperatura ambiente e pela altitude. Portanto, se a temperatura ou a altitude mudarem durante a condução, verifique e ajuste a pressão dos pneus.

Machine Translated by Google

■ Condição dos pneus

Se você dirigir uma motocicleta com pneus excessivamente gastos, a estabilidade de direção será reduzida e você poderá perder o controle. O desgaste do pneu também afeta o formato do pneu e altera o desempenho operacional do pneu. Verifique o estado e a pressão dos pneus antes de andar todos os dias. Se houver muitos danos óbvios no pneu ou se o pneu estiver desgastado até a posição limite, o pneu deverá ser substituído.

1 Tira de desgaste

2 Marcas de desgaste (△) TWI

!PERCEBER:

As marcas triangulares indicam a posição da faixa de desgaste. Se a faixa de desgaste tocar o solo, o pneu está desgastado até o limite. Os pneus devem ser trocados.

!AVISO:

Os pneus dianteiros e traseiros devem ser do mesmo fabricante e design, caso contrário, características operacionais diferentes podem causar acidentes.

!PERCEBER:

Depois de trocar o pneu, dirija primeiro em uma velocidade adequada, pois a superfície do pneu deve ser amaciada para proporcionar o máximo desempenho às melhores características.

Machine Translated by Google

Lâmpadas

O farol (lâmpada), lâmpada traseira e luz giratória (dianteira e traseira) neste carro são todas lâmpadas LED, que são mais duráveis do que as lâmpadas comuns. Porém, devido à sua relação estrutural, o dano precisa ser reposto como um todo. Em caso de situação anormal, é recomendado que você não repare sozinho. Por favor, envie-o para o pedido de distribuição local para conclusão.

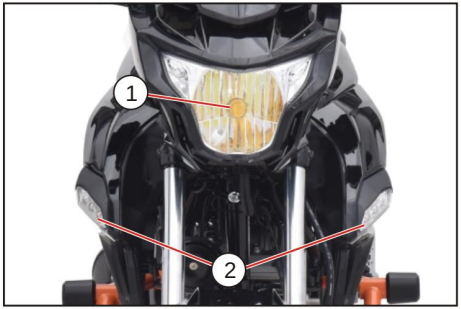

1 Lanterna de cabeça

2 Luz de giro frontal

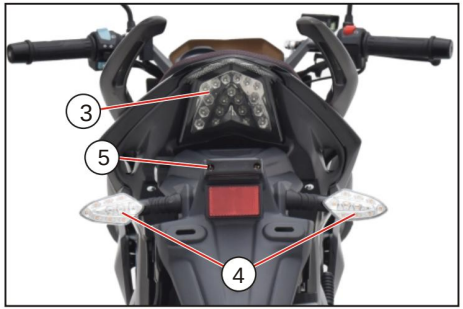

3 Luz traseira

4 Luz de giro traseira

5 Luz da placa de matrícula traseira

!PERCEBER:
Antes da operação de qualquer componente elétrico, você deve desligá-lo para evitar curto-circuito. Quando ao substituir uma lâmpada, você deve seguir as instruções do fabricante para evitar ferimentos e danos.

Machine Translated by Google

ÿÿSISTEMA EFI

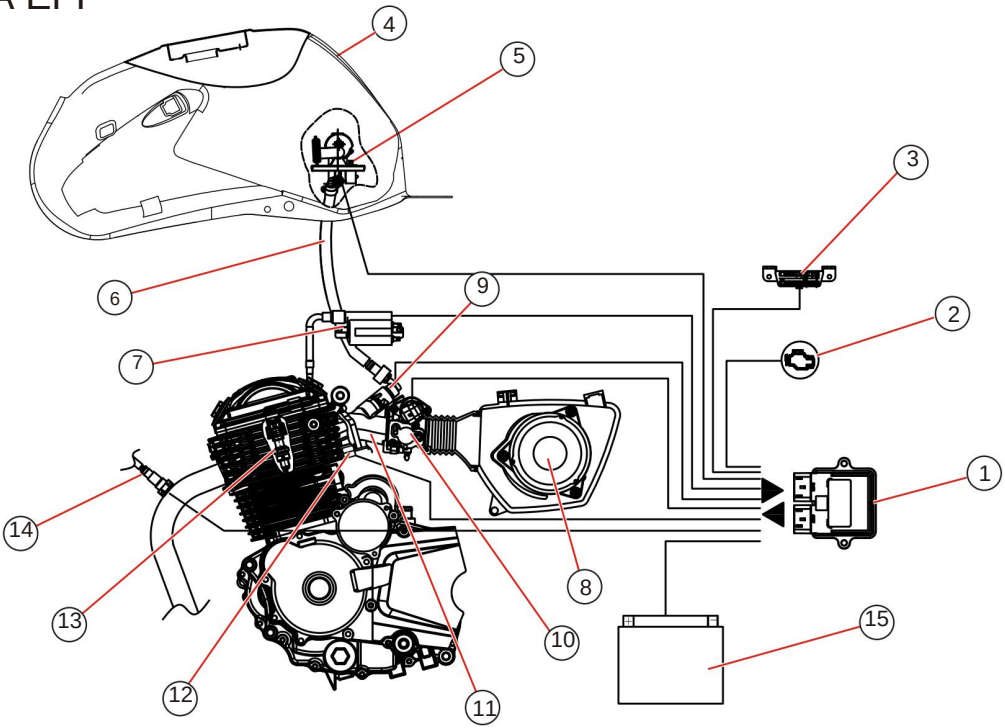

1 ECU 2 Luz indicadora de falha 3 Interface de comunicação 4 Tanque de combustível 5 Bomba de combustível

6 Tubo de combustível 7 Bobina de ignição 8 Filtro de ar 9 Injetor 10 Conjunto do corpo do acelerador

11 Tubo de admissão 12 Sensor de temperatura do cilindro 13 Vela de ignição 14 Sensor de oxigênio 15 Bateria

Machine Translated by Google

Diagrama de circuito EFI

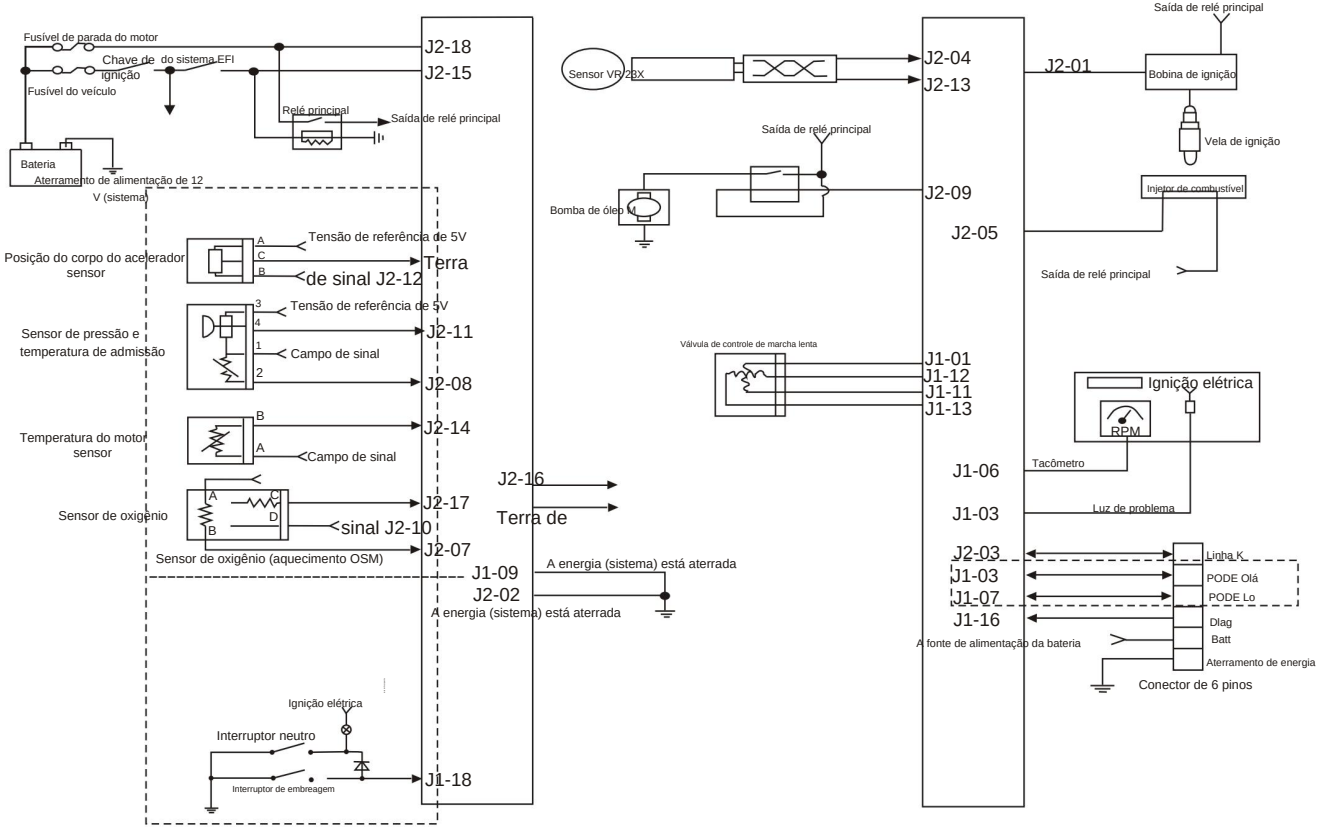

Machine Translated by Google

Definição do pino da ECU

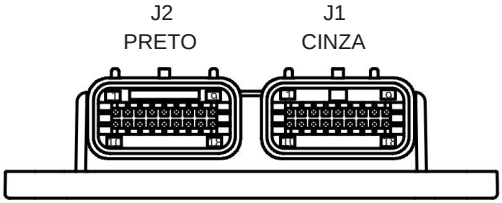

Código	Descrição da função
J1-1	Válvula de controle de marcha lenta A alta
J1-2	
J1-3	Luz de problema
J1-4	
J1-5	
J1-6	Tacômetro
J1-7	O sinal da linha CAN está baixo
J1-8	O sinal da linha CAN está alto
J1-9	A energia (sistema) está aterrada
J1-10	Válvula de controle de marcha lenta A baixa
J1-11	
J1-12	Válvula de controle de marcha lenta B baixa
J1-13	Válvula de controle de marcha lenta B alta
J1-14	
J1-15	
J1-16	Diagnóstico do interruptor
J1-17	
J1-18	Interruptor de lacuna

Código	Descrição da função
J2-1	Acionamento do fio de gatilho A (cilindro 1ÿ
J2-2	A energia (sistema) está aterrada
J2-3	KW 2000
J2-4	Alto sinal de 23 dentes
J2-5	Bocal A
J2-6	
J2-7	Aquecimento do sensor de oxigênio
J2-8	Temperatura de entrada
J2-9	Sinal de controle da bomba de óleo
J2-10	Aterramento de referência de 5 V (aterramento de sinal)
J2-11	Sinal de pressão de admissão
J2-12	Sinal de posição do acelerador
J2-13	Sinal baixo de 23 dentes
J2-14	Temperatura da cabeça do cilindro
J2-15	Ignição elétrica
J2-16	Tensão de referência de 5V
J2-17	Sensor de oxigênio
J2-18	A fonte de alimentação da bateria

Machine Translated by Google

■ ECU

A ECU está localizada sob a almofada do assento e pode ser vista quando a almofada do assento é removida.

Esta parte é o componente principal do sistema EFI . Sua função é obter informações de diversos sensores, determinar o estado atual do motor , envie sinais de injeção de combustível e ignição, evite colisão, imersão em chuva e armazenamento em um ambiente eletromagnético forte ao dirigir. O dano da ECU tornará o veículo incapaz de viajar muito.

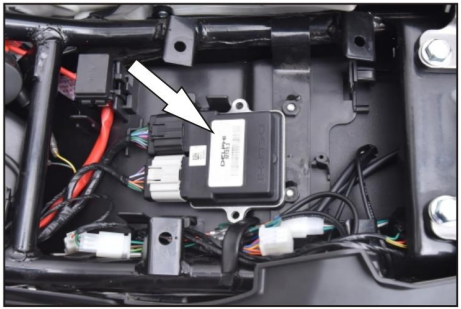

Assuntos que precisam de atenção:

1. Ao montar a ECU e o chicote elétrico conector, é necessário garantir que o a fonte de alimentação do sistema está desconectada, e a ECU não deve ser desconectada quando a chave de ignição está aberta.

2. Evite entrar em contato com partes expostas do pino da ECU ou do chicote de fios da ECU com qualquer parte do corpo sob tensão.

3.ECU pertence aos componentes eletrônicos, é geralmente não é fácil de falhar, como um fracasso, o necessidade de equipamento especial pode ser detectada, mas também em geral só pode substituir o módulo. Os usuários na utilização do processo não podem ser removidos arbitrariamente da descarga, para não danificar a ECU. Manutenção só precisa verificar se o fio está fora ou desgastado, plugue do chicote de fios a conexão estiver no lugar pode evitar danos ao ECU devido a vibração severa sob, para para evitar que a ECU das peças externas da tampa ruptura, vibração de percussão, desmontagem deve suavemente. Quando a primeira moto a pagar atenção à proteção da ECU, não deve usar água da torneira para lavar, de modo a evitar ECU causado por um curto-circuito ou curto-circuito ou mau contato e outros fenômenos causados pelo veículo não pode ser normal.

Machine Translated by Google

Bomba de combustivel

A bomba de combustível está instalada na parte inferior do tanque de combustível. Durante o trabalho, o combustível é sugado do tanque de combustível e transportado para o tubo de óleo de alta pressão após a pressurização.
Ao limpar, instalar ou substituir a bomba de combustível, os parafusos precisam ser apertados na diagonal.
Ao instalar o tubo de óleo de alta pressão, deve-se evitar que o tubo de óleo na saída torça e dobre.

Assuntos que precisam de atenção:

1. Ao substituir a bomba de combustível, atenção deve ser pago para evitar poeira estranha. Ao remover a bomba de combustível, devem ser utilizadas ferramentas especiais. Após a remoção, o combustível não deve fluir para todos os lados e deve ser incluído no recipiente. Ao realizar este trabalho, não caia sobre a bomba de combustível, caso contrário causará danos internos à bomba de combustível, deve ficar longe de fogos de artifício e não se aproximar de nenhuma fonte de fogo ou calor.
2. Certifique-se de que haja combustível suficiente no tanque. Fazer não permita que a bomba de combustível funcione a seco sem óleo ou com combustível insuficiente. Caso contrário, causará danos internos da bomba de combustível.

Conjunto do corpo do acelerador

O conjunto do corpo do acelerador inclui um corpo do acelerador, um sensor de posição do acelerador, um sensor de temperatura e pressão e um motor de passo de marcha lenta, que são operados diretamente pelo driver, chamado acelerador. A abertura do corpo do acelerador determina a quantidade de ar que entra no motor, que é medida pelo sensor de posição do acelerador. Danos ao sensor de posição do acelerador farão com que o veículo não funcione normalmente. Se o controlador da válvula borboleta não retornar suavemente, causará um grave acidente de segurança e deverá ser reparado imediatamente.

Assuntos que precisam de atenção:

1. É necessário instalar o conector do conjunto do corpo do acelerador para evitar danos ao terminar.
2. Evite que qualquer líquido entre no corpo do acelerador para garantir seu funcionamento normal.
3. É proibido que o bypass seja bloqueado por poeira ou pequenas partículas, pois afetará a estabilidade em marcha lenta.
4. Não ajuste o parafuso de marcha lenta, pois isso afetará o fluxo de marcha lenta.
5. É proibido remover o sensor de posição do acelerador porque isso afetará a tensão de marcha lenta do sensor.
6. É proibido desmontar o motor de passo porque isso afetará o fluxo de marcha lenta.

Machine Translated by Google

■ Injetor

O injetor é montado no tubo de admissão. Sua função é injetar combustível na admissão do motor porta em tempo e quantidade de acordo com as instruções da ECU. Danos ao injetor podem causar funcionamento normal dos veículos.

Assuntos que precisam de atenção:

1. É proibido mergulhar a extremidade do injetor em lubrificante, caso contrário causará entupimento do orifício de injeção.

2. É proibido operar vazio sem pressão de óleo para evitar danos aos componentes mecânicos internos.

3. É proibido bater no injetor quando a falha ocorre para evitar danos ao injetor.

4. Ao instalar o injetor, atenção especial deve ser dada para que o anel de vedação não seja cortado pelo assento de montagem.

■ Sensor de oxigênio

O sensor de oxigênio está instalado na parte frontal da pilha de escapamento, que detecta a concentração de oxigênio nos gases de escapamento e a ECU ajusta a quantidade de injeção de combustível de acordo com as informações em tempo hábil para manter a relação ar-combustível nas melhores condições. A falha do sensor de oxigênio levará a alto consumo de combustível ou falta de energia, substitua-o em tempo hábil.

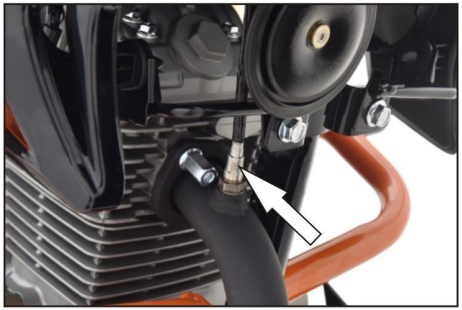

Assuntos que precisam de atenção:

1. A instalação do sensor de oxigênio precisa ser manuseada com cuidado, não podendo cair no chão, pois o sensor de oxigênio possui cerâmica em seu interior, frágil.

2. O chicote de fios do sensor de oxigênio deve estar o mais longe possível do tubo de escape para evitar pontos de atrito e não ser esticado mecanicamente.

3. É proibido apagar o pneu especial com óleo de alta temperatura na rosca do parafuso.
   É difícil remover o possível sensor de oxigênio e o silenciador que estão unidos.

4. Não é permitido usar fluidos de limpeza ou lubrificação na conexão do plugue do sensor de oxigênio. O sensor de oxigênio pode ficar contaminado se usado.

Machine Translated by Google

Avisos para Sistema EFI

1. Não remova arbitrariamente nenhuma peça do sistema EFI ou seus conectores de sua posição de instalação, de modo a evitar danos acidentais ou objetos estranhos, como água e óleo, entrando nos conectores, o que afetará o funcionamento normal do sistema EFI.

2. Ao substituir ou montar e desmontar qualquer parte do sistema elétrico, você deve primeiro girar a chave na fechadura elétrica da porta para a posição DESLIGADA (fechada), desconectar a fiação da bateria antes de substituir ou montar ou desmontar para evitar curtos-circuitos ou causas de mau contato dano ao sistema

3. A pressão de fornecimento de combustível do sistema EFI é relativamente alta e todas as linhas de combustível são feitas de tubos de combustível resistentes a alta pressão. Mesmo que o motor não esteja funcionando, a alta pressão do combustível é mantida no circuito de óleo. Portanto, tome cuidado para não desmontar facilmente o tubo de combustível durante o processo de manutenção. Quando o sistema de combustível precisar ser reparado, o sistema de combustível deverá ser despressurizado antes que o tubo de combustível seja removido. A remoção e a substituição do tubo de combustível deve ser realizada por pessoal de manutenção profissional em local bem ventilado.

4. Ao remover a bomba elétrica de combustível do tanque de combustível, não energize a bomba de combustível para evitar faíscas elétricas e incêndio

5. Se for ligado após o reabastecimento pela primeira vez, a linha de combustível tiver sido removida ou a bomba de combustível tiver sido substituída, pode haver bolhas de ar no a linha de combustível. Aguarde um minuto ou repita a operação do interruptor da chave liga / desliga várias vezes até ouvir o som do óleo da bomba de autoverificação diminuindo gradualmente e você pode iniciar norma

6. Depois de trocar a bomba de óleo ou drenar o óleo da bomba de óleo, pode ser necessário dar a partida várias vezes ao reiniciar. Se você ainda não conseguir ver o carro após várias partidas, verifique se a bomba de óleo ou o injetor de combustível estão funcionando. Se a bomba de combustível estiver funcionando corretamente, verifique se o injetor de combustível está pulverizando combustível.

7. Como o ajuste da marcha lenta é totalmente realizado pelo sistema de injeção eletrônica, nenhum ajuste manual é necessário. O parafuso limitador do acelerador do corpo do acelerador foi ajustado quando o fabricante sai da fábrica e o usuário não pode alterar sua posição inicial à vontade.

Machine Translated by Google

8.É estritamente proibido puxar os fios condutores de cada sensor com força para evitar que os terminais e a fiação sejam rachados ou quebrados. Ao instalar, certifique-se de que os sensores estejam instalados no lugar, caso contrário o veículo não funcionará normalmente.

9. Os conectores das peças EFI de todo o veículo devem estar instalados no lugar e as conexões devem estar boas. A fiação de todos os conectores não pode ficar muito apertada e deve ser deixada uma margem adequada.

10. É estritamente proibido usar o método de perfurando a pele do fio para detectar a entrada e saída do sinal elétrico do componente.

11.As falhas do sistema EFI geralmente estão relacionadas ao circuito. Geralmente, verifique primeiro a falha do circuito. A falha mais propensa do sistema de circuito é o mau contato, o que às vezes não ocorre quando a falha ocorre e não pode ser bloqueada. Verifique as peças que podem ter mau contato, como fiação da bateria, fusível, conector da bobina de ignição e vários conectores.

12. Verifique regularmente se as conexões em ambas as extremidades do conjunto do corpo do acelerador estão apertadas. Se houver algum vazamento de ar, se a conexão estiver solta, ela deverá ser fixada a tempo, caso contrário o sistema ficará instável e o veículo não conseguirá circular normalmente.

13. Verifique regularmente se o sensor está obviamente danificado ou danificado. Nesse caso, substitua por peças novas (não reparáveis); se os fios de conexão estão soltos ou desconectados, se os fios estão desgastados, em curto-circuito ou quebrados e se os plugues dos fios estão conectados. Se estiver no lugar, se houver corrosão e oxidação, etc., anormalidades devem ser eliminado; e quando as condições permitirem, os valores de tensão terminal e resistência de cada sensor podem ser medidos para verificar se estão dentro da faixa especificada.

14. Manutenção do corpo do acelerador para veículos manter um bom estado de funcionamento é muito importante, o corpo do acelerador para manutenção regular, o corpo muito sujo afetará a quantidade de ar de admissão , e levou à diminuição da dinâmica do veículo, velocidade de marcha lenta instável, aumento do consumo de combustível e assim por diante. Se surgirem os problemas acima, restaure o estado normal de funcionamento do acelerador corpo através de limpeza e manutenção.

Machine Translated by Google

Código de falha do sistema de injeção eletrônica

O número de série	Código de falha	Instruções
1	P0118	Circuito do sensor de temperatura do cilindro de alta tensão / circuito aberto
2	P0117	Circuito do sensor de temperatura do cilindro de baixa tensão
3	P0116	Braçadeira de sinal do sensor de temperatura do cilindro
4	P1116	Temperatura do cilindro muito alta
5	P0335	Linha do sensor de posição do virabrequim sem sinal
6	P2301	Bobina de ignição "A" em curto-circuito com alta tensão
7	P2300	Bobina de ignição "A" em curto-circuito com baixa tensão / circuito aberto
8	P0123	Sensor de posição do acelerador em curto-circuito com alta tensão
9	P0122	Curto-circuito do sensor de posição do acelerador com baixa tensão / circuito aberto
10	P0232	Curto-circuito da bomba de combustível com alta tensão
11	P0231	Curto-circuito da bomba de combustível para baixa tensão/circuito aberto
12	P0601	Erro de verificação da ROM do ECM

Machine Translated by Google

O número de série	Código de falha	Instruções
13	P0262	Curto-circuito do injetor para alta tensão
14	P0261	Curto-circuito do injetor para baixa tensão/circuito aberto
15	P0108	Circuito do sensor de pressão de admissão de alta tensão
16	P0107	Circuito do sensor de pressão de admissão baixa tensão / circuito aberto
17	P3106	Baixa pressão de admissão em estado estacionário
18	P0105	Vareta de sinalização do sensor de pressão de admissão
19	P0113	Circuito do sensor de temperatura do ar de admissão de alta tensão / circuito aberto
20	P0112	Baixa tensão do circuito do sensor de temperatura do ar de admissão
21	P0111	Vareta de sinalização do sensor de temperatura do ar de admissão
22	P0114	Flutuação de erro do sinal do sensor de temperatura do ar de admissão
23	P0132	Curto-circuito do sensor de oxigênio frontal com alta tensão/circuito aberto
24	P0131	Curto-circuito do sensor de oxigênio frontal com o terra
25	P2195	PE do sensor de oxigênio frontal é muito fino

Machine Translated by Google

O número de série	Código de falha	Instruções
26	P014D	Resposta muito lenta de oxigênio frontal pobre para rico
27	P014C	Resposta muito lenta da concentração de oxigênio frontal à diluição
28	P0031	Curto-circuito do aquecedor do sensor de oxigênio frontal com baixa tensão/circuito aberto
29	P0032	Aquecedor do sensor de oxigênio dianteiro em curto-circuito com alta tensão
30	P00D1	Corrente do circuito de aquecimento do sensor de oxigênio frontal muito baixa (falha no desempenho do aquecedor)
31	P0301	Falha na ignição do cilindro 1
32	P0505	Falha no controle de marcha lenta

Machine Translated by Google

ÿÿSOLUÇÃO DE PROBLEMAS

Embora tenhamos realizado uma abrangente inspeção antes do carregamento das motocicletas, a possível existem falhas no processo de operação. O problema de óleo combustível, compressa ou sistema de ignição pode resultar no perda de energia e não pode ser iniciado.

A tabela de solução de problemas a seguir fornece uma solução rápida e procedimentos operacionais fáceis, você pode inspecionar em você mesmo esse importante sistema. No entanto, quando moto precisa de conserto, por favor envie a moto ao revendedor, seu pessoal técnico profissional ter as ferramentas e conhecimentos profissionais necessários eles podem consertar melhor a motocicleta.

!PERCEBER:
Antes de solucionar problemas, é melhor consultar o revendedor. Se sua motocicleta ainda estiver no periodo de garantia. Antes de estar pronto para reparar, você deve consultar seu revendedor. Para isso pode afetar o conteúdo da garantia quando você perturba o veículo durante o período de garantia.

Se o motor se recusar a dar partida, execute o após inspeções para determinar a causa.

- Verifique o abastecimento de combustível e óleo no tanque de combustível.

1. A bateria está totalmente carregada
2. Certifique-se de que haja combustível suficiente no tanque de combustível.
3. A bomba de óleo está funcionando normalmente.
4. Corte a linha de óleo do injetor, verifique o combustível linhas para escoamento de gasolina.
5. O cabo da porta da ECU está firmemente conectado.

- Verifique o sistema de ignição quanto a faíscas intermitentes.

1. Se o fornecimento de combustível não for problema, o sistema de ignição deve ser verificado a seguir.
2. Fixe a vela no corpo, ligue a ignição mude para a posição “ ” e após a extinção interruptor estiver na posição, pressione o botão Iniciar.

   Se o sistema de ignição funcionar normalmente, serão geradas faíscas azuis entre os dois pólos da vela. Se não aparecer nenhuma faísca, entre em contato com a unidade de manutenção para manutenção.

- Verifique a velocidade de marcha lenta do motor.

Machine Translated by Google

!AVISO:

Quando você inspeciona ou opera o combustível sistema, mantenha-se afastado do fogo, não fumaça.

!CUIDADO:

Não faça o fuen fluir para todos os lados, qualquer combustível deve ser coletado em um recipiente. Nenhum combustível se aproxima do motor e do tubo de escape em alta temperatura. Esta verificação deve ser realizada o mais longe possível do fogo. Enquanto isso, nenhum combustível se aproxima do fogo ou do calor.

Não fixe a vela de ignição perto da cabeça do cilindro ao realizar a verificação, porque a vaporização combustível no cilindro pode inflamar-se por faísca e causar causar um incêndio. Para minimizar a possibilidade de choque eléctrico choque, a parte metálica da carcaça da vela de ignição deve anexar à parte de metal descoberta do coração da motocicleta doença ou uso de modulador de frequência cardíaca está proibido de fazer este trabalho.

Machine Translated by Google

Exemplo de solução de problemas

Defeituoso		Causa	Remédio
Partida recusada do motor		1. O interruptor de parada do motor não abriu. 2.Não há combustível no tanque de combustível. 3. A mangueira de combustível estava entupida. 4. Falha na vela de ignição.	1.Abra o interruptor de parada do motor. 2.Abasteça o óleo combustível. 3.Substitua a mangueira de combustível 4.Substitua a vela de ignição.
Motor difícil faísca ou parar facilmente	Pobre início de ou não faísca	1. Vela de ignição suja. 2. Magneto com defeito. 3.Desligue a bobina de ignição. 4. Vazamento de cabo de alta tensão. 5.Questão da bobina de ignição.	1.Limpe a vela de ignição e seque-a. 2. Mantenha o magneto ou substitua 3.Inspecione o circuito e conecte. 4.Substitua o cabo de alta tensão. 5.Substitua a bobina de ignição.

Machine Translated by Google

Exemplo de solução de problemas

Ligue o motor, mas ainda assim não pode começar		1. Vazamento no tubo de admissão. 2. Tempo de ignição errado. 3. A bateria está fraca ou sem carga. 4. A porta do fio não está conectada. 5. Falha no sensor de posição do acelerador 6. Falha no sensor de temperatura	1.Verifique o vazamento e troque a junta que fixa o parafuso 2.Reajuste o ponto de ignição 3. Carregamento da bateria. 4.Verifique a porta do chicote elétrico e conecte. 5. Visualize o código de falha, verifique o corpo do acelerador sensor de posição está solto. 6. Visualize o código de falha, verifique a conexão da linha do sensor de temperatura, quando necessário substituir.
Acenda a faísca O motor e mas ainda pode não começar	Remover plug, verifique o eletrodo	1.Se a vela de ignição estiver molhada 2.Se a vela de ignição estiver seca	1. Usando um pano seco para limpar e calibrar a faísca folga da vela ou substitua as velas de ignição. 2. Peça ao revendedor para verificar sua motocicleta.

Machine Translated by Google

Exemplo de solução de problemas

Funcionamento do motor seriamente	Motor ruim em baixa rotação velocidade	1. Folga da válvula errada. 2. Tempo de ignição errado. 3. tubo de entrada solto ou vazamento na junta. 4. Vela de ignição fraca ou sem faíscas.	1.Ajuste a folga da válvula para 0,05 mm e verifique parafuso do balancim, danificado ou não. mude se for 2.Reajuste o ponto de ignição. 3.Troque a junta do tubo de admissão e aperte o parafuso. 4. Manuseie-o, consulte “vela de ignição fraca ou sem faísca”
	Pobre desempenho mance de motor de alta velocidade	1. Tempo de ignição errado. 2. Folga da válvula errada. 3. Combustível esgotado. 4. Bloqueio do tubo de óleo 5. Sincronização da válvula errada. 6. Falha da mola da válvula.	1.Reajuste o ponto de ignição. 2.Reajuste a folga da válvula para 0,05 mm. 3. Carregamento de combustível. 4.Troque o tubo de óleo. 5.Reajuste a sincronização da válvula. 6.Troque a mola.
Motor barulho	Ruído da válvula	1. A folga da válvula é grande. 2. Desgaste da válvula	1.Reajuste a folga da válvula 2.Repare ou altere a folga da válvula

Machine Translated by Google

Exemplo de solução de problemas

Motor barulho		1.Pistão,desgaste da válvula. 2. Depósito de carbono do cilindro. 3. Pino do pistão e desgaste do furo. 4. Falha na mola da embreagem. 5.Desgaste da corrente.	1. Troque o pistão e a válvula. (equipe profissional) 2.Limpe o depósito de carbono. 3.Substitua o pistão e o pino do pistão. (equipe profissional) 4.Substituir 5.Substituir
Cilindro vela de	normal ruim ignição ressão	1. Conjunto de braço inicial solto não pode dirigir o motor. 2. A folga da válvula é muito pequena. 3.Bloco de válvulas. 4. Desgaste do cilindro ou do anel do pistão. 5. Junta da cabeça do cilindro danificada.	1.Reaperte o braço de partida; mude se danificado. 2.Ajuste a folga para 0,05 mm. 3.Limpe o depósito de carbono. (equipe profissional) 4.Troque a junta. (equipe profissional) 5.Substitua a gaoket senling. (equipe profissional)

Machine Translated by Google

ÿÿLIMPEZA E ARMAZENAMENTO

Antes de limpar e guardar a motocicleta, estacione-a sobre uma superfície horizontal estável e certifique-se de que esteja bem estacionada. Prepare ferramentas de limpeza, como baldes, toalhas macias, escovas macias, agentes de limpeza neutros (projetados para motocicletas), etc. Não aumente a pressão da água nem use pistola de água de alta pressão para lavar a motocicleta. Não borrife água em áreas sensíveis, como sistema EFI, componentes elétricos, sistema de combustível, tubo de escape e outros componentes.

Quando a motocicleta for guardada ou não utilizada por mais de 60 dias, a motocicleta deve ser limpa primeiro e medidas de armazenamento devem ser tomadas para evitar danos.

Limpeza

Aguarde que o motor, o silenciador, o freio e outros componentes de alta temperatura esfriem antes de limpar.

1. Cubra a porta de escape do silenciador com um saco plástico para evitar água.
2. Lave bem a motocicleta com mangueira de baixa pressão para remover a sujeira solta.
3. Misture detergente neutro com água no barril. Limpe a motocicleta com uma esponja ou toalha macia e use uma escova macia ou escova para lavar garrafas para a posição que não é fácil de limpar. Se necessário, use um detergente neutro para remover a graxa acumulada, mas não aplique tais substâncias em retentores, juntas, correntes de transmissão e eixos.
4. Após a limpeza, lave cuidadosamente a motocicleta com água limpa para remover qualquer resíduo e evitar danos às peças da motocicleta.
5. Após a lavagem, seque a motocicleta com uma toalha macia ou absorvente de água. Ao secar, verifique se há alguma folga e arranhão na motocicleta.
6. Ligue o motor e deixe-o funcionar em marcha lenta por alguns minutos. O calor do motor pode ajudar a secar áreas molhadas.
7. Lubrifique a corrente de transmissão para evitar ferrugem.
8. Lubrifique todas as peças móveis e peças de rolamento.
9. Para evitar ferrugem, recomenda-se pulverizar uma camada de inibidor de ferrugem em todas as superfícies metálicas, incluindo superfícies cromadas e niqueladas.

Machine Translated by Google

10. Encere a superfície da pintura para evitar corrosão. As peças de borracha e as peças de plástico devem ser mantidas com produtos de manutenção adequados.

11. Encere a superfície da pintura para evitar corrosão.

12. Deixe a motocicleta secar completamente antes de guardá-la ou cobri-la.

!PERCEBER:

Não use uma pistola de água de alta pressão para lavar o veículo.

Não utilize escovas duras, esferas de aço ou outros materiais de limpeza abrasivos para limpar componentes de alumínio.

Não aplique cera em peças de borracha ou plástico não envernizadas.

Armazenar

Guarde a motocicleta em local seco e fresco. Se você estacionar a motocicleta ao ar livre, considere usar uma cobertura de corpo inteiro para bloquear a poeira.

Se você não pedala por muito tempo, siga estas orientações:

1. Limpe bem todo o veículo.
2. Deixe o motor funcionar por cerca de cinco minutos para aquecer o óleo, depois desligue o motor e drene o óleo do motor.
3. Adicione novo óleo de motor.
4. Esvazie o tanque de combustível (bomba ou tubo) e drene o óleo restante da linha de combustível.

!AVISO:

A gasolina é muito fácil de queimar e explodirá sob certas condições. Portanto, desligue a chave de ignição antes da operação.
Proibido fumar. Certifique-se de que a área de operação esteja bem ventilada e livre de calor e fogo fontes.

O óleo do motor e a gasolina são substâncias tóxicas. Manuseie corretamente o óleo de motor usado e a gasolina. Mantenha-os fora do alcance das crianças e preste atenção ao aviso. Caso contrário, existe o risco de danos à saúde humana.

Machine Translated by Google

5. Verifique os pneus e ajuste a pressão do ar. Monte a motocicleta com uma estrutura de apoio ou coloque as rodas dianteiras e traseiras na placa principal, para que as duas rodas não toquem o solo e evite que a borracha do pneu fique úmida.

6. Lubrifique a corrente de transmissão, todos os cabos de controle, eixos, suportes laterais e peças móveis associadas fulcros.

7. Envolva a porta de escape do silenciador com um saco plástico para evitar umidade.

8. Se mantido em local úmido ou salgado, aplique uma fina camada de óleo em todas as superfícies metálicas para evitar ferrugem. E preste atenção para não deixar as peças de borracha e almofadas da motocicleta revestidas com óleo, para evitar o envelhecimento.

9. Retire a bateria e guarde-a em local sem luz solar direta, umidade e temperatura não inferior a zero. A bateria deve ser carregada uma vez por mês durante o armazenamento. Mantenha a bateria totalmente carregada, especialmente em climas frios.

10. Coloque a capa contra poeira para evitar o acúmulo de poeira e sujeira.

!PERCEBER:

Guarde a motocicleta em local seco e ventilado. Se você costuma lavar sua motocicleta na garagem e estacioná-la nela, a garagem ficará muito molhada. A alta umidade aumentará a corrosão. Se o ar não estiver circulando, mesmo em ambiente de alta temperatura, a motocicleta molhada enferrujará.

!PERCEBER:

Faça os reparos necessários antes guardar a motocicleta.

Machine Translated by Google

ÿÿESPECIFICAÇÕES TÉCNICAS

Parâmetros do veículo

Comprimento total	2.050 mm
Largura total	785mm
Altura Geral	1065 mm
Distância entre eixos	1310 mm
Distância mínima ao solo	160mm
Descarregando peso	128kg
Capacidade máxima de carga	150kg
Velocidade máxima	90km/h
Habilidade de escalada	ÿ20°
Desempenho inicial	ÿ15s

Roda e freio

Amortecedor dianteiro	Telescópico hidraulicamente
Amortecedor traseiro	Resistência ao óleo de primavera
Ângulo de giro	esquerda/direitaÿ48°
Tipo de pneu dianteiro	90/90-17 49S
Tipo de pneu traseiro	130/70-17 62H
Pressão dos pneus dianteiros	250 kPa
Pressão dos pneus traseiros	280kPa
Aro do pneu (dianteiro/traseiro)	Liga leve/liga leve
Tipo de aro dianteiro	MT1,85×17
Tipo de aro traseiro	MT3,00×17
Freio dianteiro	Freio a disco
Freio traseiro	Freio a disco
Fluido de freio	Ponto3 / Ponto4

Machine Translated by Google

Motor

Modelo	Refrigeração a ar, quatro tempos
Cilindro	solteiro
Furo×curso	56,5 mm × 49,6 mm
Deslocamento	124ml
Taxa de compressão	9,5ÿ1
Vela de ignição	CR8EI
Potência padrão	8,5 kw/9000 (r/min)
Torque máximo	9,4N·m/7500(r/min)
Velocidade lenta	1500±150(r/min)
Método de ignição	Ignição controlada pela ECU
Método lubrificante	Pressão e pulverização
Lubrificante	SAE15W-40
Modelo de ECU	MT05.3

Sistema de transmissão

Embreagem	tipo úmido, multiplaca
Relação de transmissão	(internacional de cinco marchas)
Ração de redução primária	4.056
Ração de redução final	2.867

Relação de transmissão

Uma engrenagem	3.083
Duas marchas	1.882
Três marchas	1.400
Quatro marchas	1.174
Cinco marchas	0,960

Machine Translated by Google

Sistema elétrico

Método inicial		Partida elétrica
Lanterna de cabeça	Feixe de direção	12V 8W
	Feixe de cruzamento	12V 15W
	Luz de posição dianteira	12V 3W
Lâmpada traseira	Luz de posição traseira	12V 0,3W
	Luz de parada	12V 2,7W
Luz de registro traseira		12V 0,3W
Lâmpada de giro (sinal)	Frente	12V 1W
	Traseira	12V 2W
Velocímetro		12V 0,3W
Hormônio		12V 3A
Bateria		12V 9Ah
Fusível	Circuito do veículo	15A
	Sistema EFI	15A

Combustível e capacidade

Combustível	Utilize apenas gasolina sem chumbo qualificada
Capacidade de combustível	14L (1,6L sobressalente)
Óleo de motor	1,0-1,1L

Machine Translated by Google

Diagrama de circuito

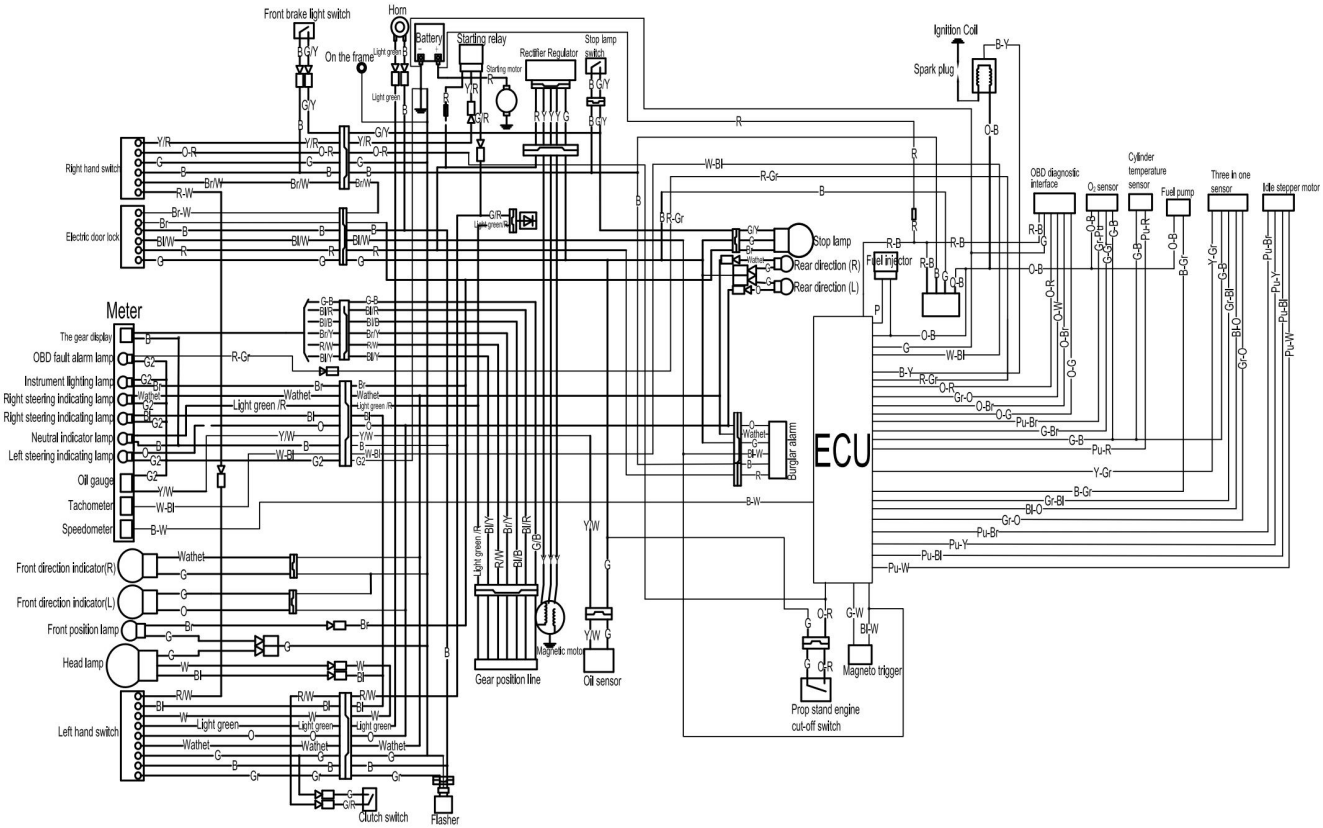

Machine Translated by Google

Fechadura elétrica da porta

	G	P/B R		B	N	N/W
	●	●				
			●	●	●	●

Botão de buzina

	G	LG
●		
	●	●

Interruptor de iluminação esquerdo

	R/W	C	você
	●	●	
	●		●

Interruptor de giro esquerdo

	Ó	GY	LU
←	●	●	
●			
→		●	●

Botão iniciar à direita

	S/R	B
●		
ϟ	●	●

Interruptor direito para baixo

	P/B	G
	●	●

Formulário de abreviatura

Preto	Vermelho	Verde	Branco	Laranja	Azul
B	R	G	C	Ó	você
Amarelo	Marrom	Cinza	Rosa	Luz verde	Azul claro
S	N	GY	P	LG	LU

Todo o conteúdo contido neste manual, se
for inconsistente com a motocicleta real devido a alterações técnicas, consulte
a motocicleta real sem aviso prévio.